AIGÜES DE GIRONA, SALT
I SARRIÀ DE TER, S.A.

LLISTAT DE FITXES
DE
MATERIALS HOMOLOGATS
SANEJAMENT

1.-MATERIALS.

1.1.-CANONADES I ACCESSORIS

1.1.1.- Tub Sanejament homologat Norma UNE-EN 1401-1.
1.1.2.- Accessoris per a tub sanejament Norma UNE–EN 1401-1.
- 1.1.2.1.- Reducció excèntrica.
- 1.1.2.2.- Colze mascle – femella.
- 1.1.2.3.- Colze femella – femella.
- 1.1.2.4.- Derivació simple 45º mascle – femella.
- 1.1.2.5.- Derivació simple 45º femella – femella.
- 1.1.2.6.- Derivació 87º30' mascle – femella, femella – femella.
- 1.1.2.7.- Dervació 87º30' amb boca registre, presa injert 45º.
- 1.1.2.8.- Presa amb injert de 90º.
- 1.1.2.9.- Tap mascle cec.
- 1.1.2.10.- Connexió a tub amb peça especial (tipus 1).
- 1.1.2.11.- Connexió a tub amb peça especial (tipus 2).
- 1.1.2.12.- Connexió a tub amb peça especial (presa especial – injert tipus 3).

1.1.3.- Tub Sanejament homologat de paret alveolar.
1.1.4.- Tub Sanejament de formigó en massa.
1.1.5.- Tub Sanejament de formigó armat.
1.1.6.- Canonada de formigó encadellada.
1.1.7.- Canonada de formigó armada.
1.1.8.- Canonada de formigó de campana.
1.1.9.- Canonada de formigó de campana armat.

Aigües de Girona, Salt
i Sarrià de Ter, S.A.
C/ Ciutadans n°11 17004 Girona
Tel: 972 201737
Fax: 972 211800-410797

1.2.-TAPES DE REGISTRE

1.2.1.- Marcs i Tapes pous de registre.
- 1.2.1.1- Marc i Tapa pou de registre D-400 (pluvials).
- 1.2.1.2- Marc i Tapa pou de registre D-400 (residuals).
- 1.2.1.3- Marc i Tapa pou de registre E-600 (pluvials)
- 1.2.1.4- Marc i Tapa pou de registre E-600 (residuals)

1.2.2.- Marc i Tapa per pou de registre ventilada D-400
1.2.3.- Tapa per troneta.
1.2.4.- Embornal amb registre.
1.2.5.- Canaletes i reixes de fosa dúctil.

1.3.- EMBORNALS

1.3.1.- Marc i reixa articulada d'embornal.
1.3.2.- Marc i reixa interceptora antilliscant.
1.3.3.- Conjunt de tapa i embornal.
1.3.4.- Embornal sifònic recte.
1.3.5.- Embornal sifònic inclinat.
1.3.6.- Embornal no sifònic "in situ".
1.3.7.- Embornal sifònic prefabricat.
1.3.8.- Embornal prefabricat de fundició.

1.4.- ALTRES

1.4.1.- Graons de Polipropilè.

2.- ELEMENTS CONSTRUCTIUS

2.1.- RASES

2.1.1.- Rases tipus de sanejament.
2.1.2.- Rases tipus de sanejament.
2.1.3.- Rases tipus de sanejament.

Aigües de Girona, Salt
i Sarrià de Ter, S.A.
C/ Ciutadans n°11 17004 Girona
Tel: 972 201737
Fax: 972 211800-410797

2.2.- CONSTRUCCIÓ DE POUS I ARQUETES

2.2.1.- Pou de registre.
2.2.2.- Pou de ressalt.
2.2.3.- Troneta quadrada de 400 x 400mm (no sifònica).
2.2.4.- Troneta quadrada de 400 x 400mm (sifònica).
2.2.5.- Troneta rodona de Ø600mm (no sifònica).
2.2.6.- Troneta de Ø600mm (sifònica).
2.2.7.- Arqueta de presa de mostres
2.2.8.- Arqueta amb separador de grasses.
2.2.9.- Pou de registre prefabricat.
- 2.2.9.1.- Pou de registre prefabricat mòdul cònic
- 2.2.9.2.- Pou de registre prefabricat mòdul cilíndric
- 2.2.9.3.- Pou de registre prefabricat mòdul base.

2.2.10- Pou de registre circular mixte.
2.2.11- Pou filtrant.
2.2.12- Estació de Bombament.
2.2.13- Estació de Bombament amb reixa.

2.3.- CONSTRUCCIÓ D'ENTRONCAMENTS

2.3.1.- Entroncament amb arqueta cega.
2.3.2.- Entroncament amb peça especial.

2.4.- VARIS

2.4.- Col·lectors. Proves d'estanqueïtat amb aigua.
2.4.1.- Col·lectors. Proves d'estanqueïtat amb aire.
2.4.2.- Malla de senyalització de canonada.

Aigües de Girona, Salt
i Sarrià de Ter, S.A.
C/ Ciutadans n°11 17004 Girona
Tel: 972 201737
Fax: 972 211800-410797

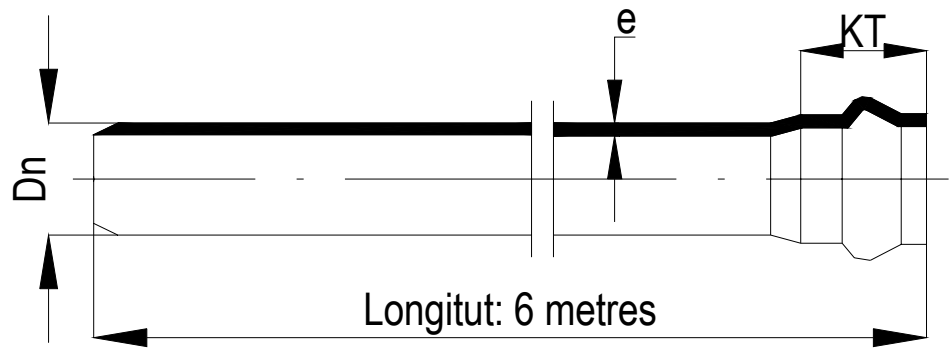

Unió per junta elàstica llabiada

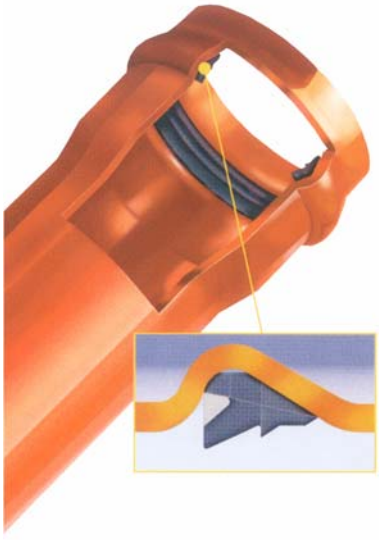

Dn mm	KT mm	e mm	Pes Kg/m
160	132	4,0	3,05
200	144	4,9	4,66
250	161	6,1	7,26
315	180	7,7	11,46
400	202	9,8	18,46
500	250	12,2	28,73
630	295	15,4	45,57

CARACTERÍSTIQUES	UNITATS	VALORS
Densitat	Kg/m^3	1350/1460
Resistència a la tracció	MPa	= 45
Allargament al trencament	%	= 80
Temperatura resblandeiment VICAT	°C	= 79
Resistència a la pressió interna (PI) a 20° C durant 1 hora	Mpa	2.1
a 60° C durant 1000 h	Mpa	0.5
Comportament al calor	%	= 5
Resistència a l'impacte a 20° C: errades	%	=10
a 0° C d= 90: errades	%	-
Color (taronja – vermellòs)	RAL 8023	compacte
Rigidesa Circumferencial Específica (RCE) a curt termini	kN/m^2 kp/cm^2	(4) 0.04
Mòdul elasticitat a curt termini	MPa	3000

NORMA	SDR	RCE
UNE-EN 1401-1	41	4 kN/m^2

SDR: és la relació entre el DN i l'espessor;
SDR = DN/e
RCE: Rigidesa Circumferencial específica

AIGÜES DE GIRONA, SALT I SARRIÀ DE TER, SA
SANEJAMENT

Data		Núm. de fitxa
Març – 2004	*TUB SANEJAMENT HOMOLOGAT NORMA UNE-EN 1401-1*	*1.1.1*



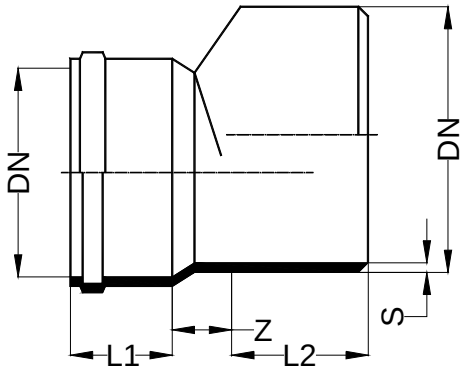

REDUCCIÓ EXCÈNTRICA

DN	DN1	S	Z	L1	L2
110	160	3.6	43	56	82
125	160	3.6	36	62	82
125	200	4.5	53	62	100
160	200	4.5	39	74	100
200	250	6.1	39	96	134
250	315	7.7	64	103	144
315	400	9.8	88	118	156



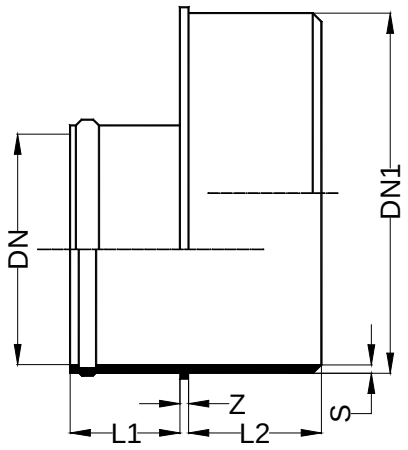

REDUCCIÓ EXCÈNTRICA

DN	DN1	S	Z	L1	L2
110	250	6.1	7	56	90
125	250	6.1	7	62	90
160	250	6.1	8	74	90
160	315	7.7	7	74	93
200	315	7.7	8	86	93



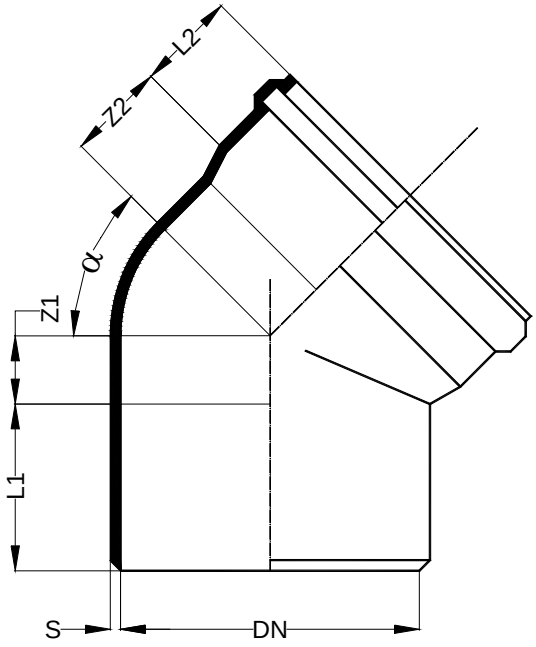

COLZE MASCLE / FEMELLA

DN	α	S	Z1	Z2	L1	L2
160	15º	3.6	14	28	82	72
160	30º	3.6	25	40	82	72
160	45º	3.6	67	50	82	72
160	67º30'	3.6	60	74	82	74
160	87º30'	3.6	84	100	83	74
200	15º	4.9	18	35	100	86
200	30º	4.9	30	49	100	86
200	45º	4.5	46	64	100	84
200	67º30'	4.5	73	88	100	86
200	87º30'	4.5	105	122	100	85
250	15º	6.1	19	40	134	103
250	30º	6.1	37	59	134	103
250	45º	6.1	58	80	135	101
250	87º30'	6.1	132	154	136	103
315	15º	7.7	23	52	144	120
315	30º	7.7	47	74	144	118
315	45º	7.7	73	100	144	118
315	87º30'	7.7	166	192	144	114
400	15º	9.8	83	80	175	175
400	30º	9.8	132	142	175	175
400	45º	9.8	91	126	165	140
400	87º30'	9.8	211	244	160	140
500	15º	12.2	150	160	160	250
500	30º	12.2	165	230	160	250
500	45º	9.8	103	152	160	150



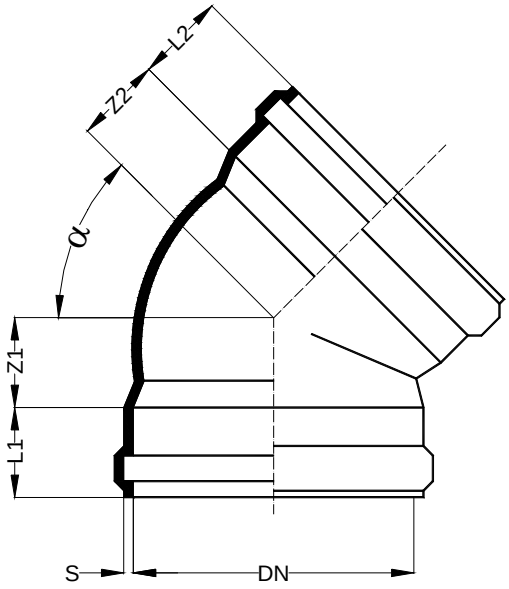

COLZE FEMELLA / FEMELLA

DN	α	S	Z1	Z2	L1	L2
160	45º	3.6	49	49	73	73
160	87º30'	3.6	124	124	78	78
200	45º	4.9	65	65	85	85
200	87º30'	4.9	124	124	85	85
250	45º	6.2	79	79	101	101
250	87º30'	6.2	154	154	101	101
315	45º	7.7	100	100	116	116
315	87º30'	7.7	192	192	116	116
400	45º					
400	87º30'					
500	45º					
500	87º30'					



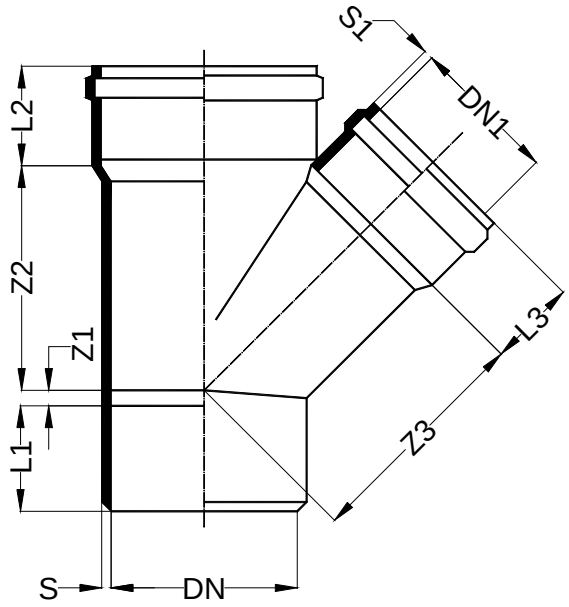

DERIVACIÓ SIMPLE 45º
MASCLE / FEMELLA

DN	DN1	S	S1	Z1	Z2	Z3	L1	L2	L3
160	110	3.6	3.0	2	168	176	82	74	56
160	125	3.6	3.0	12	180	185	83	74	62
160	160	3.6	---	38	205	205	83	71	71
200	110	4.9	3.0	17	191	200	100	86	56
200	125	4.5	3.0	7	201	212	100	86	62
200	160	4.5	3.6	18	228	232	100	86	74
200	200	4.9	4.5	45	251	251	100	85	85
250	160	6.1	3.6	3	250	261	131	103	74
250	200	6.1	4.5	24	275	280	134	103	86
250	250	6.1	---	57	311	311	134	101	101
315	160	7.7	3.6	33	289	306	144	114	75
315	200	7.7	4.5	5	317	337	144	114	85
315	250	7.7	6.1	28	335	344	156	114	99
315	315	7.7	---	73	392	392	144	114	114
400	160*	10.2	3.4	69	319	385	165	170	95
400	200*	10.2	4.7	50	355	435	165	180	105
400	250*	10.2	6.6	35	440	445	165	180	130
400	315*	10.2	8.2	73	480	530	160	170	135
400	400*	10.2	10.2	170	510	535	165	175	170
500	160*	12.2	3.8	-65	450	680	200	250	90
500	200*	12.2	4.7	87	400	575	200	250	110
500	250*	12.2	6.4	-10	510	530	200	250	110
500	315*	12.2	8.2	-45	475	503	200	250	135
500	400*	12.2	10.2	115	615	640	200	250	180
500	500*	12.2	12.2	240	665	675	200	250	255



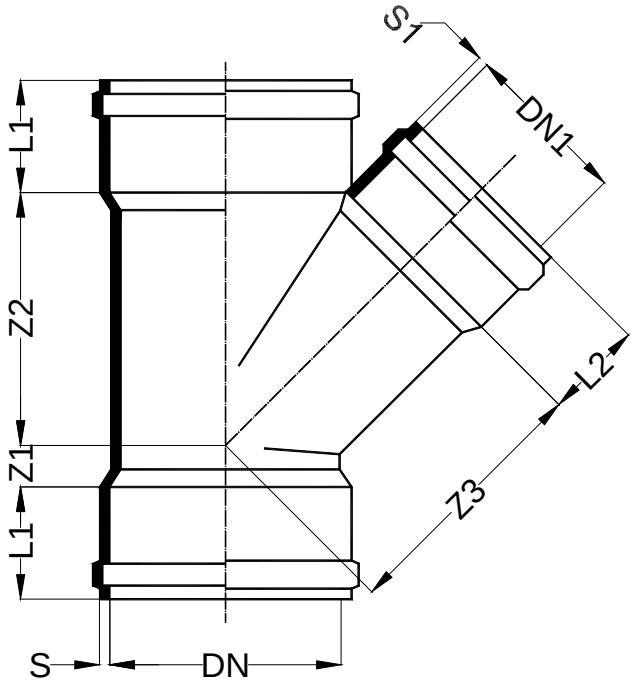

DERIVACIÓ SIMPLE 45º
FEMELLA / FEMELLA

DN	DN1	S	S1	Z1	Z2	Z3	L1	L2
160	125	47	30	41	180	185	74	62
160	160	36	36	52	203	203	72	72
200	125	59	36	54	228	232	86	74
200	160	59	36	54	228	232	86	74

AIGÜES DE GIRONA, SALT I SARRIÀ DE TER, SA
SANEJAMENT

Data		Núm. de fitxa
Març – 2004	*DERIVACIÓ SIMPLE 45º FAMELLA - FAMELLA*	*1.1.2.5*



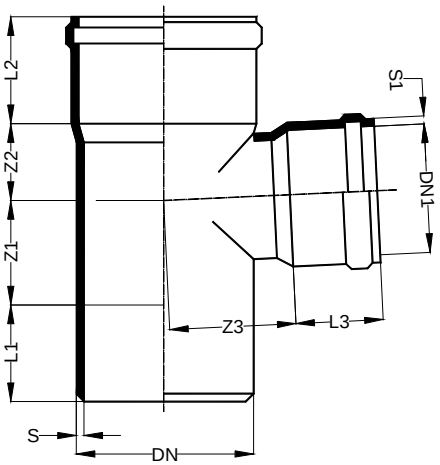

DERIVACIÓ 87º30'
MASCLE / FEMELLA

DN	DN1	S	S1	Z1	Z2	Z3	L1	L2	L3
160	110	3.6	3.0	59	69	48	81	74	57
160	125	4.2	3.0	95	66	114	86	96	78
160	160	3.6	3.6	76	98	98	88	74	74
200	160	4.5	3.6	105	119	115	80	86	74
200	200	4.5	4.5	105	119	119	100	86	86
250	160	6.1	3.0	90	100	134	117	126	85
250	200	6.1	4.4	132	143	136	123	120	116
250	250	6.1	6.1	120	152	152	135	101	101
315	160	7.7	3.5	93	104	165	130	138	87
315	200	7.7	4.4	166	178	170	128	140	106
315	250	7.7	7.0	166	178	174	128	140	110
315	315	7.7	7.7	166	185	174	146	114	114



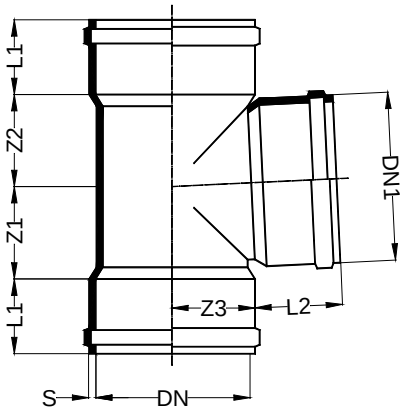

DERIVACIÓ 87º30'
FEMELLA/FEMELLA

DN	DN1	S	Z1	Z2	Z3	L1	L2
160	110	36	70	75	95	72	56

AIGÜES DE GIRONA, SALT I SARRIÀ DE TER, SA
SANEJAMENT

Data		Núm. de fitxa
Març – 2004	*DERIVACIÓ 87º30' MASCLE-FAMELLA, FAMELLA-FAMELLA*	*1.1.2.6*



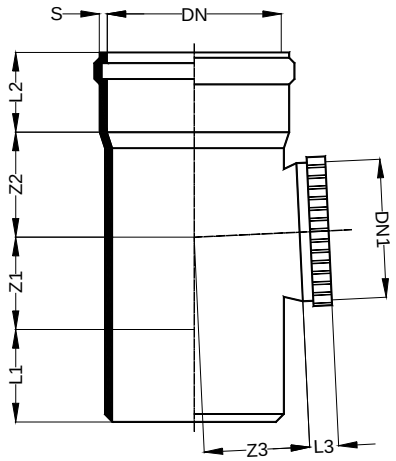

DERIVACIÓ 87º30' AMB
BOCA DE REGISTRE

DN	DN1	S	Z1	Z2	Z3	L1	L2	L3
250	250	61	120	152	152	135	101	70
315	315	77	166	185	185	146	114	90



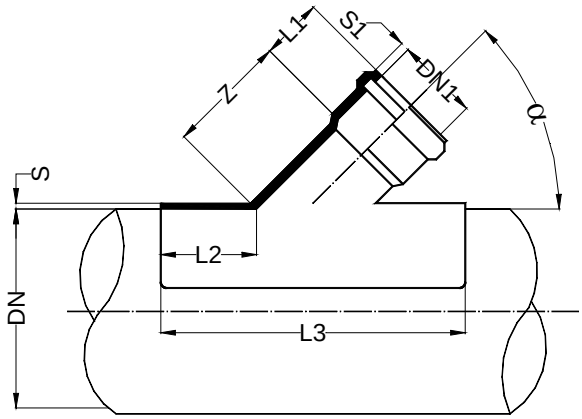

PRESA INJERT 45º

DN	DN1	α	S	S1	Z	L1	L2	L3
160	125	45º	3.2	2.7	128	62	65	300
200	125	45º	4.1	2.7	128	62	85	340
200	160	45º	4.1	3.2	165	73	85	390
250	125	45º	5.5	2.7	128	62	92	350
250	160	45º	5.5	3.2	165	73	92	400
315	125	45º	5.5	2.7	128	62	92	35
315	160	45º	6.9	3.2	165	73	110	432
400	125	45º	5.5	2.7	128	62	92	350
400	160	45º	5.5	3.2	165	73	92	400
200	160	90º	4.4	3.6	34	58.5	77	322
250	160	90º	4.4	3.6	34	58.5	77	322

PRESA AMB INJERT DE 90º

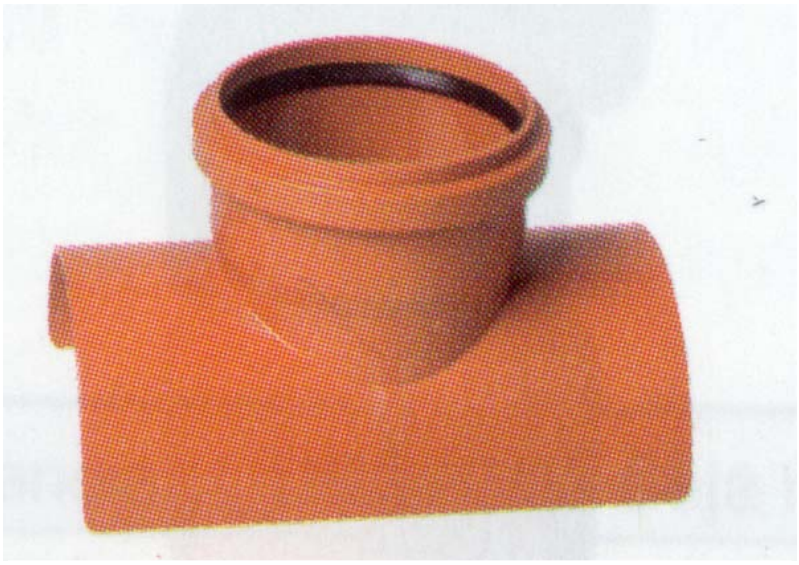

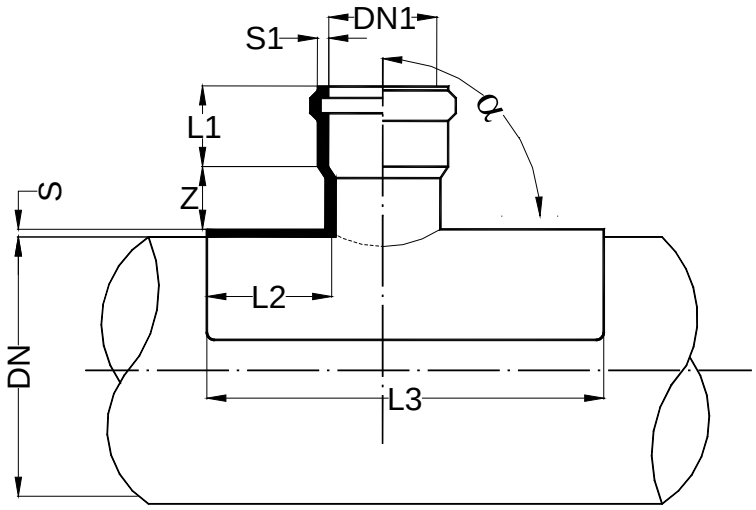

DN	DN1	α	L1	L2	L3	S	S1
630	160	90º	90	100	400	15,4 / 17	5,0
630	200	90º	100	100	400	15,4 / 17	6,2
630	250	90º	120	100	450	15,4 / 17	7,8
630	315	90º	140	100	500	15,4 / 17	9,8
710	160	90º	90	100	400	18,0	5,0
710	200	90º	100	100	400	18,0	6,2
710	250	90º	120	100	450	18,0	7,8
710	315	90º	140	100	500	18,0	9,8
800	160	90º	90	100	400	19,6/22,0	5,0
800	200	90º	100	100	400	19,6/22,0	6,2
800	250	90º	120	100	450	19,6/22,0	7,8
800	315	90º	140	100	500	19,6/22,0	9,8



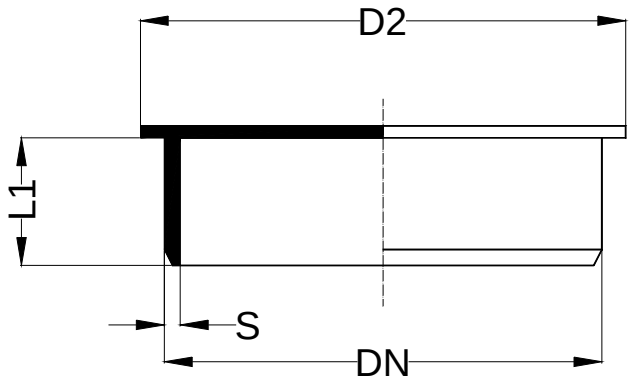

TAP MASCLE CEC

DN	D1	S	L1
160	180	3.6	49
200	223	5.6	59
250	282	6.1	90
315	350	7.7	93
400	440	9.8	95
500*	558	11.8	120

NOTA: *Manipulat

PEÇA ESPECIAL EMPELT “CLIK” PER A CONNEXIONS DE PVC

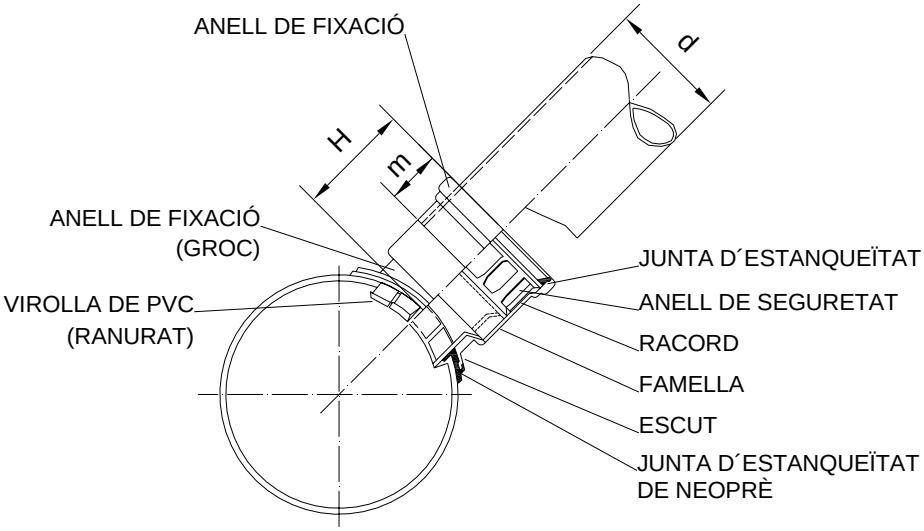

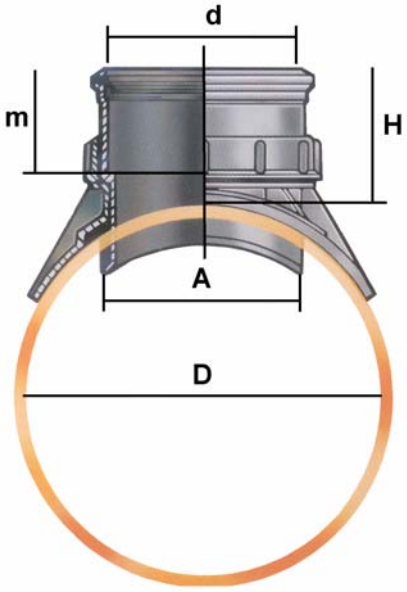

D x d	H	m	A
200 x 125mm	104	68	133
250 x 125mm	104	68	133
315 x 125mm	104	68	133
250 x 160mm	116	76	168
315 x 160mm	116	76	168
400 x 160mm	116	76	168
500 x 160mm	116	76	168
315 x 200mm	156	131	210
400 x 200mm	156	131	210
500 x 200mm	156	131	210

OBSERVACIONS:

-Realitzada en PVC norma UNE EN 1401-1

-S´ha de taladrar el tub receptor amb corona, no pas manualment.

-FORAT DE CONNEXIÓ A LA MEITAT SUPERIOR DEL TUB, EN LA TOTALITAT DEL FORAT

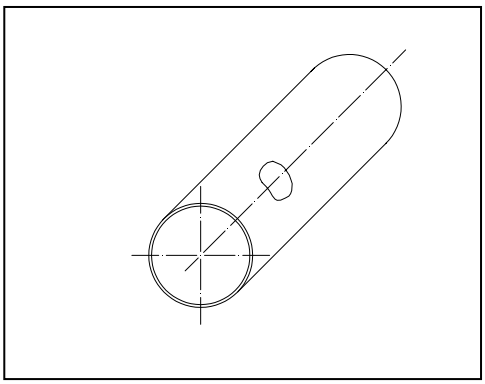

AIGÜES DE GIRONA, SALT I SARRIÀ DE TER, SA
SANEJAMENT

Data		Núm. de fitxa
Setembre – 2008	*CONNEXIÓ A TUB AMB PEÇA ESPECIAL (tipus 1)*	*1.1.2.10*

INJERT PER TUBS DE PVC (SENSE PRESIÓ)

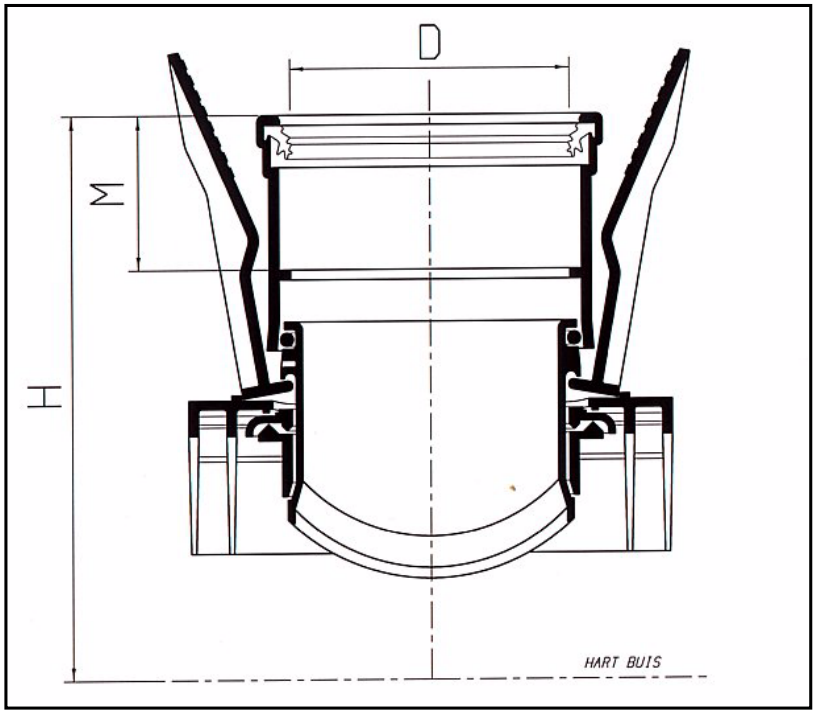



	D	H	M
200 x 125mm	125	231	64
250 x 125mm	125	256	64
315 x 125mm	125	289	64
400 x 125mm	125	331	64
250 x 160mm	160	260	67
315 x 160mm	160	293	67
400 x 160mm	160	335	67
500 x 200mm	160	385	67

OBSERVACIONS:

-Realitzada en PVC norma UNE EN 1401-1

AIGÜES DE GIRONA, SALT I SARRIÀ DE TER, SA
SANEJAMENT

Data		Núm. de fitxa
Setembre – 2008	*CONNEXIÓ A TUB AMB PEÇA ESPECIAL (tipus 2)*	*1.1.2.11*

PRESA AMB INJERT ESPECIAL



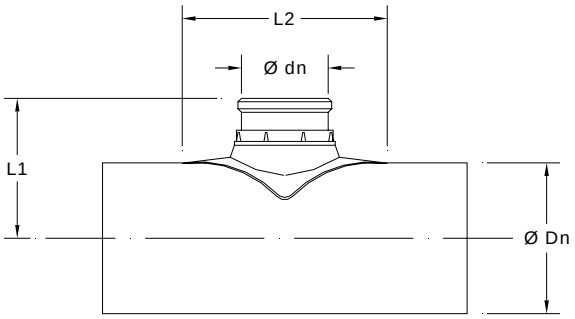

Codi	Dn	dn	L1	L2
315/160	315	160	323	385
315/200	315	200	315	385
400/160	400	160	363	385
400/200	400	200	355	385
500/160	500	160	413	385
500/200	500	200	405	385

OBSERVACIONS:

-Realitzada en PVC norma UNE EN 1401-1

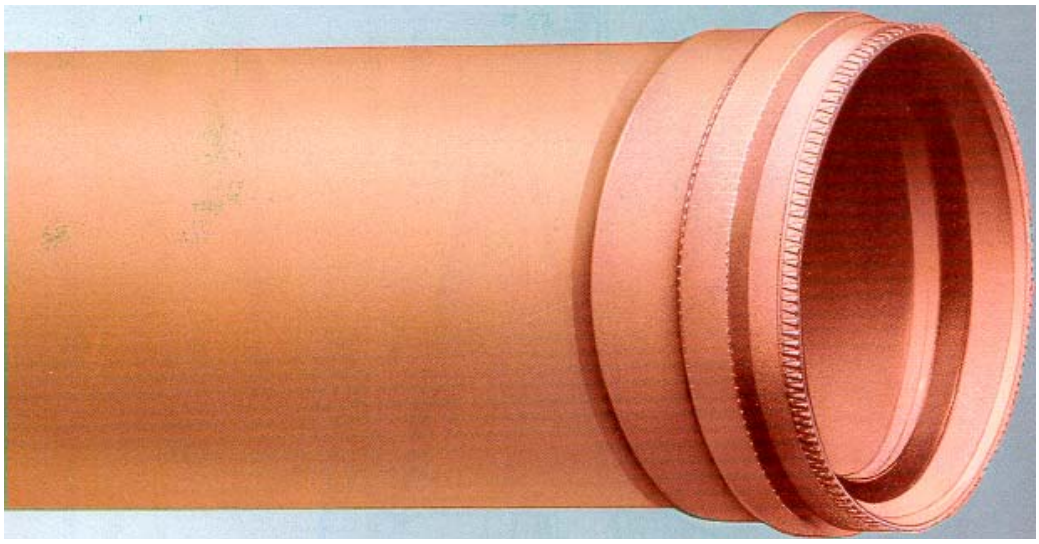

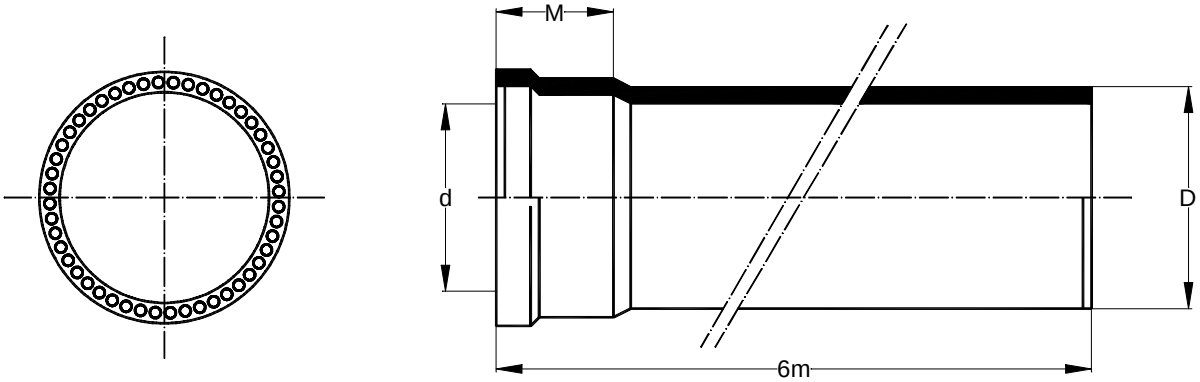

Diàmetre Exterior D (mm)	Gruix Mínim (mm)	Diàmetre Interior d (mm)	Profunditat Embocadura M (mm)	Pes Kg/M
125	3,4	118,2	70	1,45
160	4,5	151,0	90	2,25
200	5,4	189,2	100	3,15
250	6,6	236,8	120	4,95
315	8,3	298,4	140	7,50
400	10,5	379,0	180	12,30
500	12,8	474,0	200	19,00
*630	17	596	270	26,5
800	22	755	300	41,26

CLASSE 41

1.-Correspont aquesta classe a una càrrega de deformació de 13.500 kg/m2 amb un mòdul de rigidesa de ≥4 kN/m2 .

2.-Estanqueïtat absoluta a la pressió i depressió de 1 bar.

3.-Estructura formada per dues capes de fibres de PVC separades per una capa d ´aire.

4.-Rigidesa inicial com a mínim igual a la d´un tub compacte.

5.-resistència a la guarxera i pandeig.

NOTA: Canonada apta per xarxa, escomeses i connexions entre embornals

*(630) Modul de rigidesa 4 kN/m^2. La resta, Modul de rigidesa 8 kN/m^2.

AIGÜES DE GIRONA, SALT I SARRIÀ DE TER, SA
SANEJAMENT

Data		Núm. de fitxa
Març – 2004	*TUB SANEJAMENT HOMOLOGAT DE PARET ALVEOLAR*	*1.1.3*



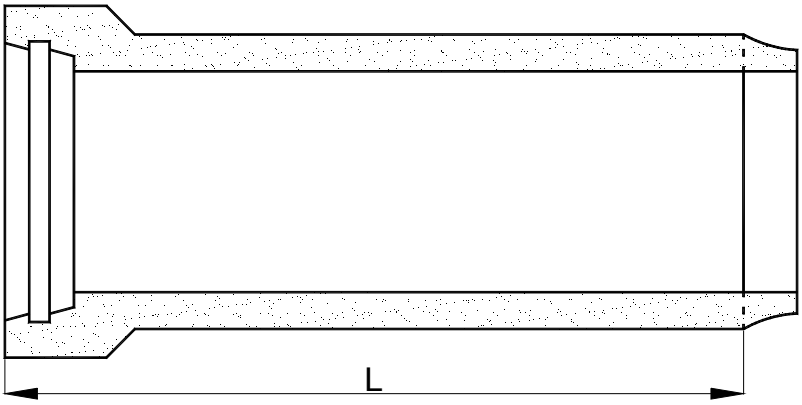

FORMIGÓ EN MASSA (NORMA UNE 127 010)					
Denominació	Longitud màx. (cm)	Pes UD. aproximat (kg)		Càrrega de rotura mín. d'assaig (kN/m) (Producció estandaritzada)	
		Classe N (Normal)	Classe R (Reforçada)	Classe N (Normal)	Classe R (Reforçada)
Form. Massa Ø15x240	240	---	---	---	20,5
Form. Massa Ø20x240	240	---	---	---	27
Form. Massa Ø25x240	240	---	---	---	34
Form. Massa Ø30x240	240	265	336	27	40,5
Form. Massa Ø40x240	240	505	580	36	54
Form. Massa Ø50x240	240	790	865	45	67,5
Form.Massa Ø60x240	240	986		54	81

NOTA: Canonada apta per xarxa i escomeses.
Tots els canvis de direcció i sentit, es faran mitjançant pous de registre. No s'admeten colzes.
La unió entre canonades es farà sempre amb juntes EPDM per tal d'assegurar l'estanqueïtat.
La longitud màxima per canonades de formigó en massa serà de 240cm i la mínima serà de 200cm

1. CANONADA DE FORMIGÓ ARMAT

Peça prefabricada de formigó, que porta armadura amb funció estructural i presenta secció uniforme en tota la seva longitud interna, excepte en la proximitat dels extrems. Les unions es composen d'un extrem mascle, un extrem femella i incorpora una junta elàstica.

2. DEFINICIONS

- CLASSES RESISTENTS

Valors de referència per la classificació de les canonades en funció de la càrrega de fissura i trencament a l'esclafament. Existeix una taula on s'especifica les càrregues mínimes d'assaig de fissura i trencament de les classes de canonada existent: classe 60, classe 90, classe 135, classe 180. Els valors venen expressats en kN/m.

- CÀRREGA DE FISSURA

És la que produeix una fissura d'obertura 0.3mm. en una longitud superior a 300mm a l'assaig d'esclafament.

- CÀRREGA DE TRENCAMENT

És la que produeix el col·lapse de la canonada i s'obté en el moment en què no existeix increment de càrrega a l'assaig d'esclafament.

- DIÀMETRE NOMINAL (DN)

És la designació numèrica, sense unitats, de la mesura de la canonada, que correspon a un número enter, aproximadament igual a la dimensió de fabricació en mil·límetres pel diàmetre interior.

- LONGITUD INTERNA DE LA CANONADA (LONGITUD ÚTIL)

És la distància entre el fons de l'extrem femella i el marge més sortint de l'extrem mascle. (fig.1)

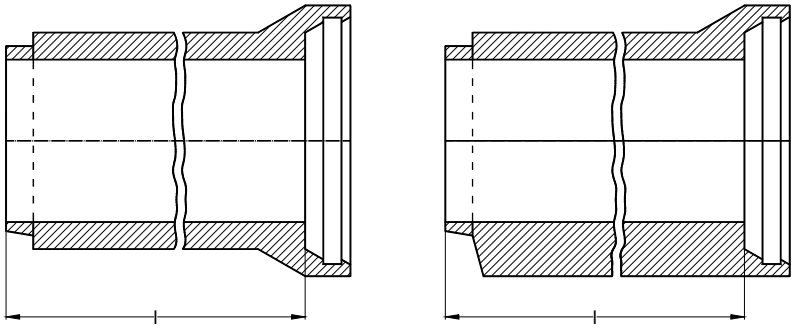

Figura 1: Longitud interna de la canonada

NOTA: Canonada apta per xarxa.

Tots els canvis de direcció i sentit, es faran mitjançant pous de registre. No s'admeten colzes.

La unió entre canonades es farà sempre amb juntes EPDM per tal d'assegurar l'estanqueïtat.

La longitud màxima per canonades de formigó en massa serà de 240cm i la mínima serà de 200cm

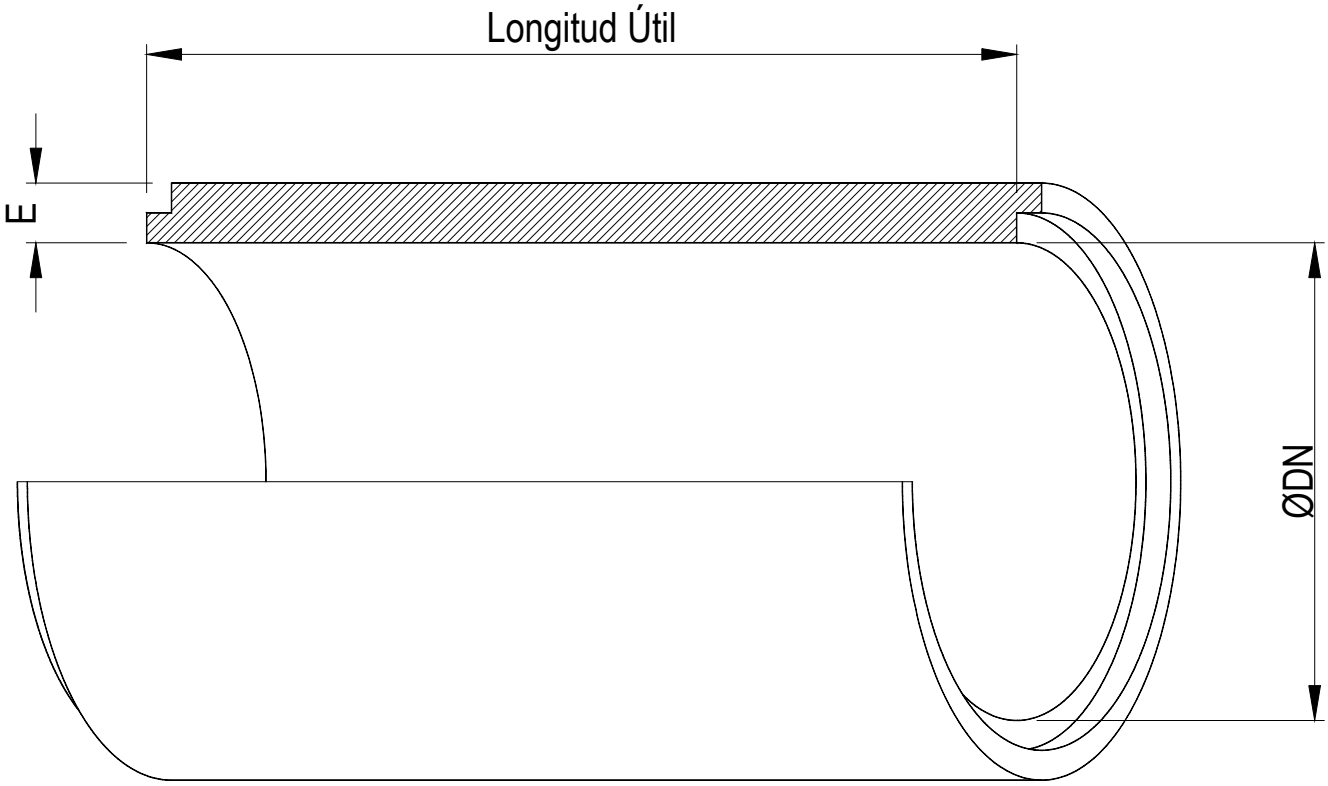

Diàmetre Nominal (mm)	Gruix (mm)	Pes Kg/ml	Longitud Útil (mm)	Resistència Kgs/m^2
200	27	46	1.280	4.000
300	36	88	1.280	4.000
400	42	136	1.280	4.000
500	50	200	1.280	4.000
600	58	280	1.280	4.000
700	66	388	1.290	4.000
800	74	480	1.290	4.000
1.00	90	750	1.290	4.000
1.200	102	1.000	1.300	4.000
1.500	130	1.550	2.060	4.000
1.500 armat	130	1.600	2.060	5.000

OBSERVACIONS:

Canonada cilíndrica de formigó vibro-premsat amb unió encadellada. Indicada per clavegueram, aigües fecals, pluvials, etc. La unió encadellada, entre canonada i canonada, s'ha d'anellar amb rajol, morter o formigó.

AIGÜES DE GIRONA, SALT I SARRIÀ DE TER, SA
SANEJAMENT

Data		Núm. de fitxa
Març – 2004	*CANONADA DE FORMIGÓ ENCADELLADA*	*1.1.6*

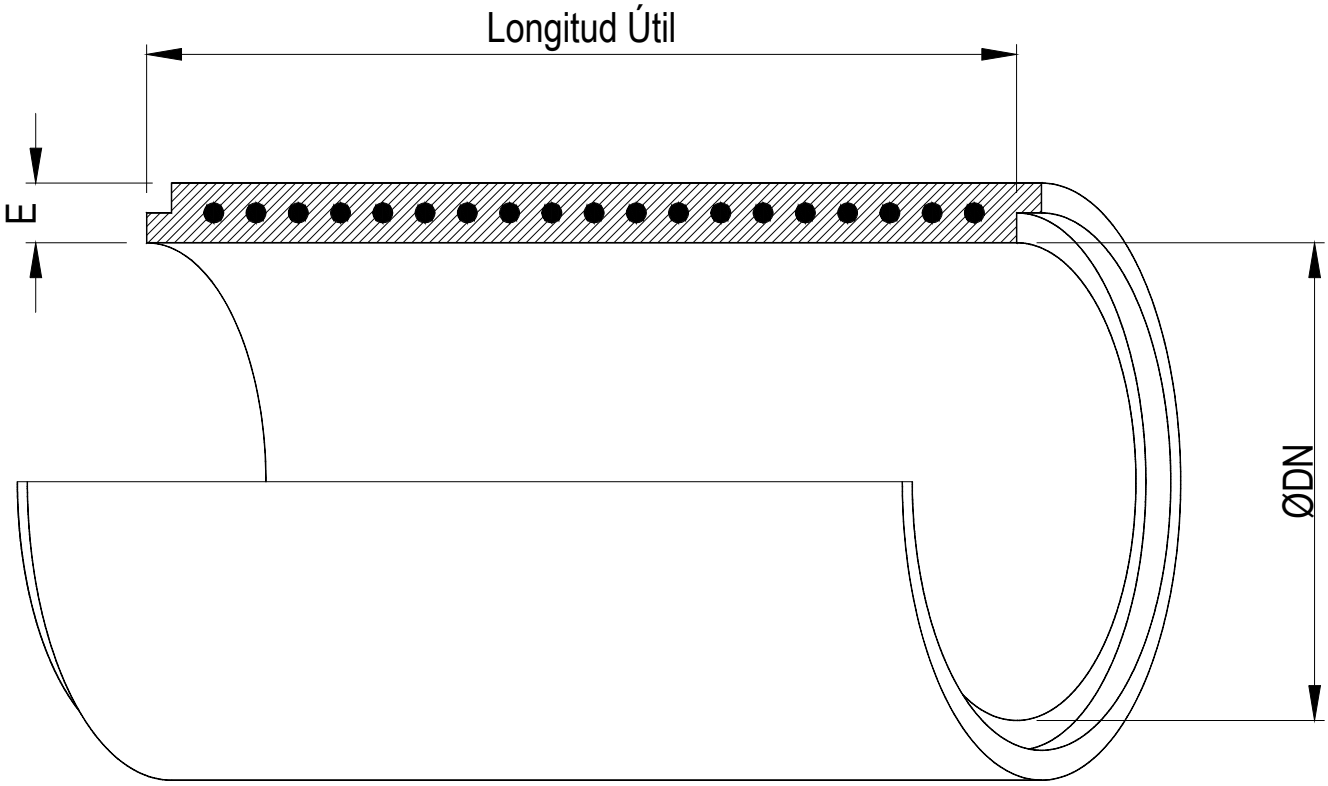

Diàmetre Nominal (mm)	Gruix (mm)	Pes (mm)	Longitud Útil (mm)
1500	169	2.240	2.400
1.800	195	2.920	2.400
2.000	210	3.560	2.400
2.500	250	5.330	2.400

CLASE II		CLASE III		CLASE IV		CLASE V	
Clase Resistente Kgs/m^2	Resistencia Nominal Kgs/ml	Clase Resistente Kgs/m^2	Resistencia Nominal Kgs/ml	Clase Resistente Kgs/m^2	Resistencia Nominal Kgs/ml	Clase Resistente Kgs/m^2	Resistencia Nominal Kgs/ml
7.500	11.250	10.000	15.000	15.000	22.500	17.500	26.250
7.500	13.500	10.000	18.000	15.000	27.000	17.500	31.500
7.500	15.000	10.000	20.000	15.000	30.000	17.500	35.000
7.500	18.750	10.000	25.000	15.000	37.500	17.500	43.750

OBSERVACIONS:

Canonada cilíndrica amb junta elàstica. Manté una perfecta estanquitat i permet la total absorció de dilatació o contracció que tota conducció experimenta, anul·lant el risc de ruptura per diferents assentaments del terreny. Es fabrica amb diverses Classes Resistents d'Aixafament (Kgs/m^2). Les resistències se senyalen en Kgs/ml de cada diàmetre. Sota comanda es fabrica amb ciment SR-MR (resistent a Sulfats i Aigua de Mar). Totes les canonades compleixen les normes ASTM C-76 M i C-497 M.

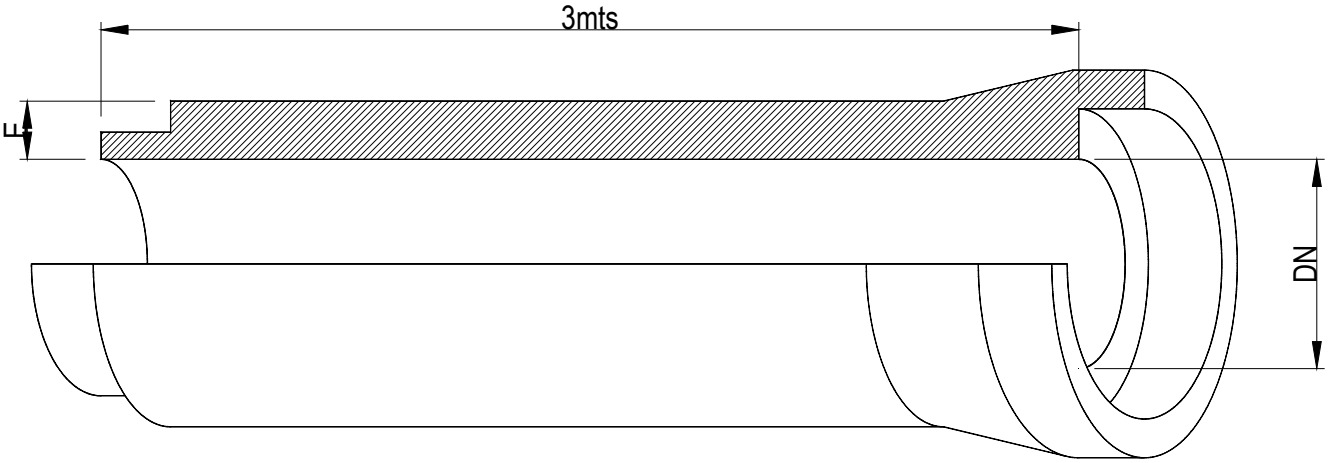

FORMIGÓ EN MASSA
ASTM C-14

Diàmetre Nominal (mm)	Gruix (mm)	Pes Kgs/ml	Classe Resistent (Kgs/m²)	Resistència Nominal (Kgs/ml)
300	50	154	8.833	2.650
400	60	238	7.500	3.000
500	68	332	6.800	3.400
600	75	433	6.333	3.800
800	93	722	5.625	4.500
1.000	110	1.048	----	----
1.200	125	1.471	----	----

OBSERVACIONS:

Canonada de Campana amb junta elàstica. Manté una perfecta estanquitat i permet la total absorció de dilatació o contracció que tota conducció experimenta, anul·lant el risc de ruptura per diferents assentaments del terreny. Es fabrica amb diverses Classes Resistents d'Aixafament (Kgs/m²). Les resistències se senyalen en Kgs/ml de cada diàmetre. Sota comanda es fabrica amb ciment SR-MR (resistent a Sulfats i Aigua de Mar). Totes les canonades compleixen les normes ASTM C-76 M / C-497 M (Armats) i ASTM C-14 / C-497 M (Formigó en Massa).

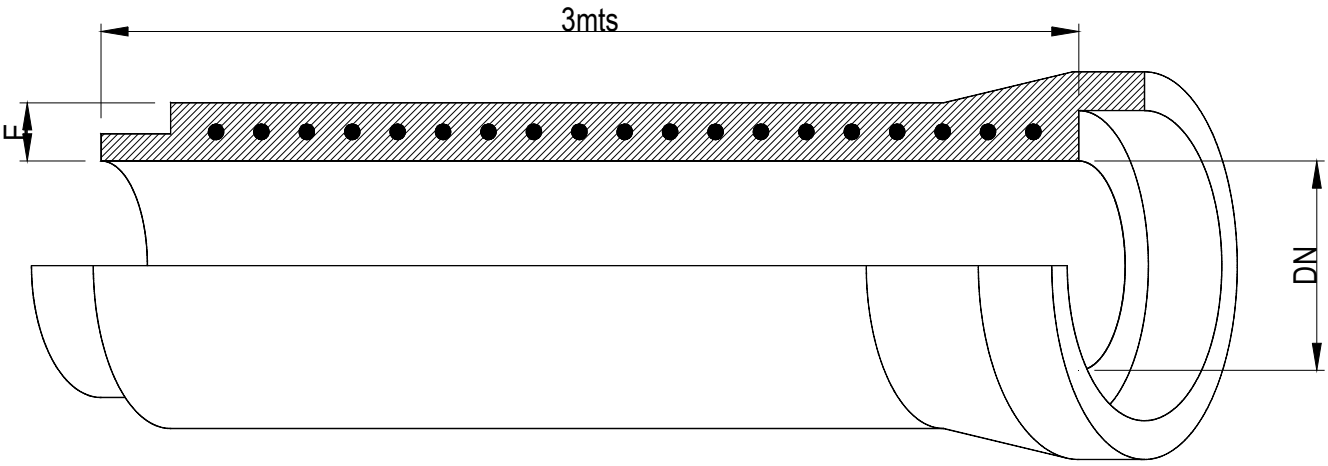

FORMIGÓ ARMAT
ASTM C-76 M

			CLASSE II		CLASSE III		CLASSE IV		CLASSE V	
Diàmetre Nominal (mm)	Gruix (mm)	Pes Kgs/ml	Classe Resistent (Kgs/m²)	Resistència Nominal (Kgs/ml)	Classe Resistent (Kgs/m²)	Resistència Nominal (Kgs/ml)	Classe Resistent (Kgs/m²)	Resistència Nominal (Kgs/ml)	Classe Resistent (Kgs/m²)	Resistència Nominal (Kgs/ml)
300	50	154	7.500	2.250	10.000	3.000	15.000	4.500	17.500	5.250
400	60	238	7.500	3.000	10.000	4.000	15.000	6.000	17.500	7.000
500	68	332	7.500	3.750	10.000	5.000	15.000	7.500	17.500	8.750
600	75	4333	7.500	4.500	10.000	6.000	15.000	9.000	17.500	10.500
800	93	722	7.500	6.000	10.000	8.000	15.000	12.000	17.500	14.000
1.000	110	1.048	7.500	7.500	10.000	10.000	15.000	15.000	17.500	17.500
1.200	125	1.471	7.500	9.000	10.000	12.000	15.000	18.000	17.500	21.000

OBSERVACIONS:

Canonada de Campana amb junta elàstica. Manté una perfecta estanquitat i permet la total absorció de dilatació o contracció que tota conducció experimenta, anul·lant el risc de ruptura per diferents assentaments del terreny. Es fabrica amb diverses Classes Resistents d'Aixafament (Kgs/m²). Les resistències se senyalen en Kgs/ml de cada diàmetre. Sota comanda es fabrica amb ciment SR-MR (resistent a Sulfats i Aigua de Mar). Totes les canonades compleixen les normes ASTM C-76 M / C-497 M (Armats) i ASTM C-14 / C-497 M (Formigó en Massa).

OBSERVACIONS:

-Tapa amb tanca elàstica de seguretat, mecanitzada D-400.
-Per instal.lar a voreres i zones sense tràfic pesat.



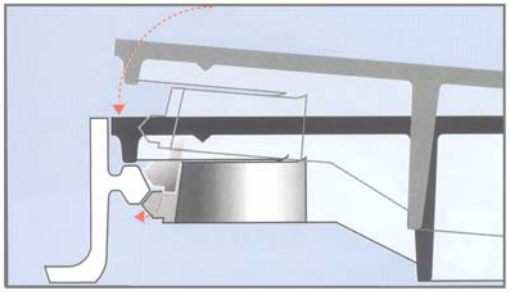

DETALL BLOQUEIG

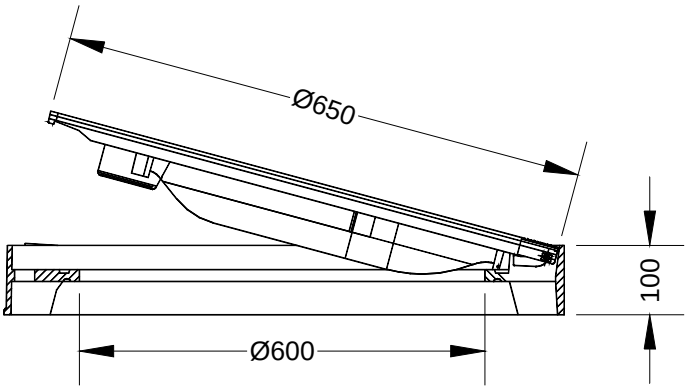

TIPUS	No Ventilada
MATERIAL	Fosa dúctil
CLASSE	D-400
PÈS TOTAL	57 Kg
PES TAPA	32 Kg
DIAMETRE OBERTURA	600 mm
ALCADA MARC	100 mm

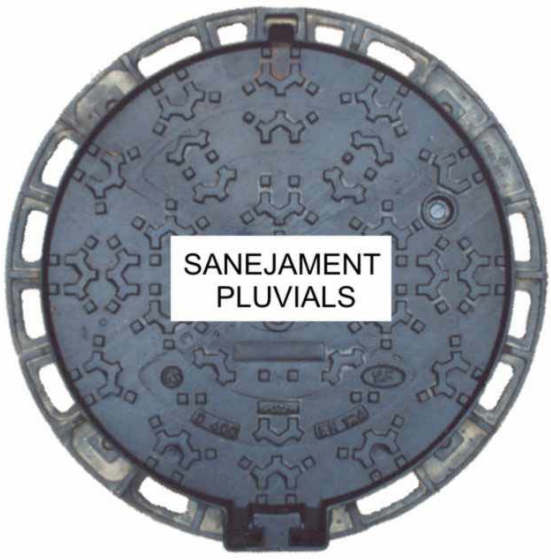

NOTA:

A criteri dels serveis tècnics municipals, aquests registres també es poden situar en la calçada.

AIGÜES DE GIRONA, SALT I SARRIÀ DE TER, SA
SANEJAMENT

Data		Núm. de fitxa
Setembre – 2008	*MARC I TAPA POU DE REGISTRE D-400 (pluvials)*	*1.2.1.1*

OBSERVACIONS:

-Tapa amb tanca elàstica de seguretat, mecanitzada D-400.
-Per instal.lar a voreres i zones sense tràfic pesat.



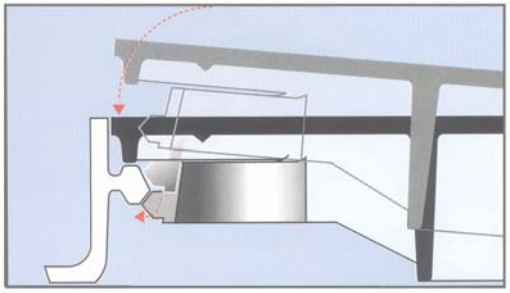

DETALL BLOQUEIG

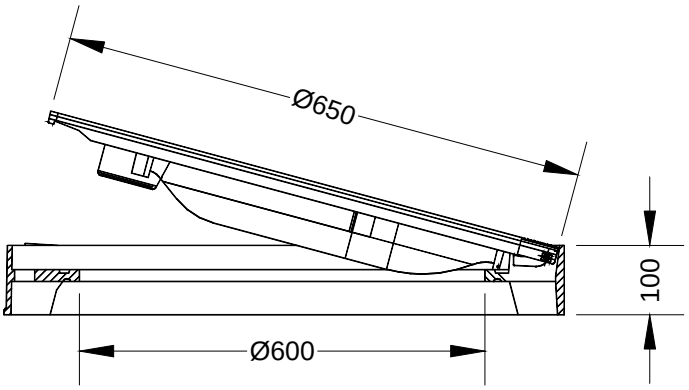

TIPUS	No Ventilada
MATERIAL	Fosa dúctil
CLASSE	D-400
PÈS TOTAL	57 Kg
PES TAPA	32 Kg
DIAMETRE OBERTURA	600 mm
ALCADA MARC	100 mm

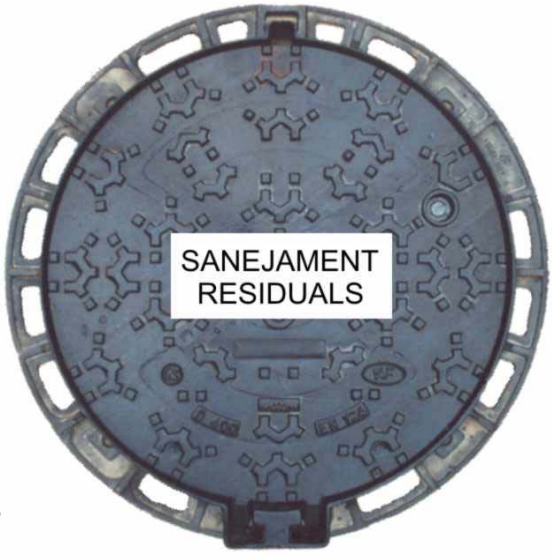

NOTA:

A criteri dels serveis tècnics municipals, aquests registres també es poden situar en la calçada.

AIGÜES DE GIRONA, SALT I SARRIÀ DE TER, SA
SANEJAMENT

Data		Núm. de fitxa
Setembre – 2008	*MARC I TAPA POU DE REGISTRE D-400 (residuals)*	*1.2.1.2*

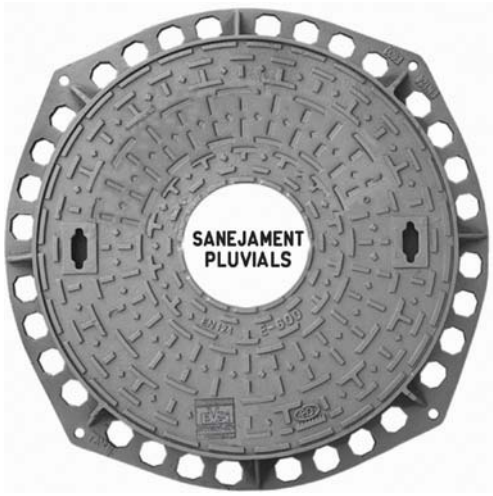

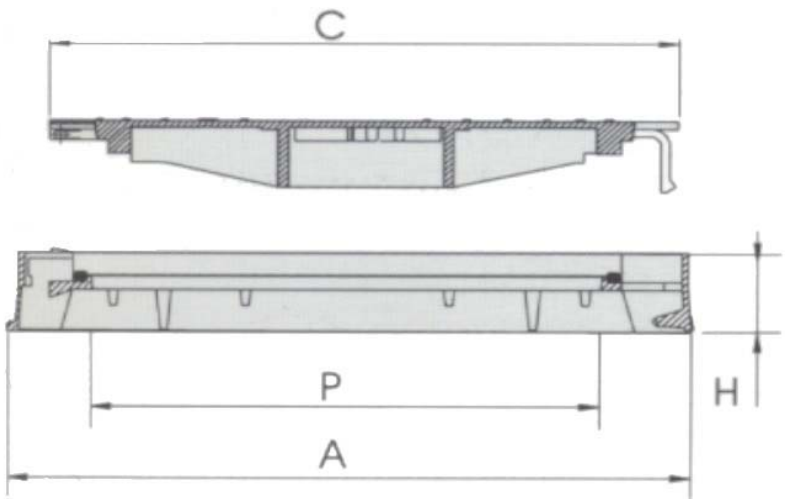

	A Long. Ext. Marc	B Altura	C Long. Tapa	P Pas Lliure	Característiques
E-600	Ø850	100	Ø650	Ø600	Tancament elàstic de seguretat
E-600	850 x 820	100	Ø650	Ø600	MECANITZADA E-600

OBSERVACIONS:

-Realitzada en fosa dúctil, ha de cumplir amb les precripcions de la Norma Europea EN-124.
-Clase E-600.
-Per instal.lar a calçades o zones amb tràfic pesat.
-Revestides amb pintura negra.
-Superfície metàl.lica antilliscant.
-Rótula de articulació.
-Tapa i marc MECANITZATS.

AIGÜES DE GIRONA, SALT I SARRIÀ DE TER, SA
SANEJAMENT

Data		Núm. de fitxa
Setembre – 2008	*MARC I TAPA POU DE REGISTRE E-600 (pluvials)*	*1.2.1.3*

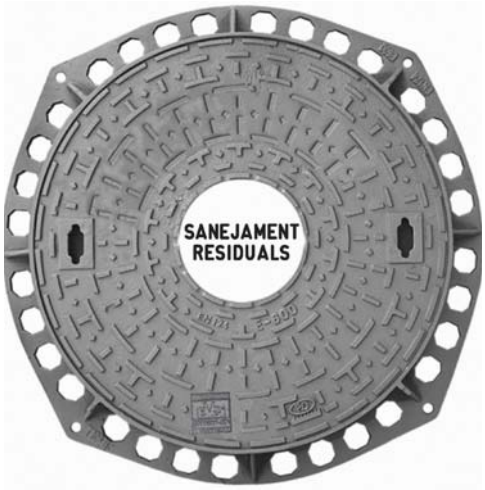

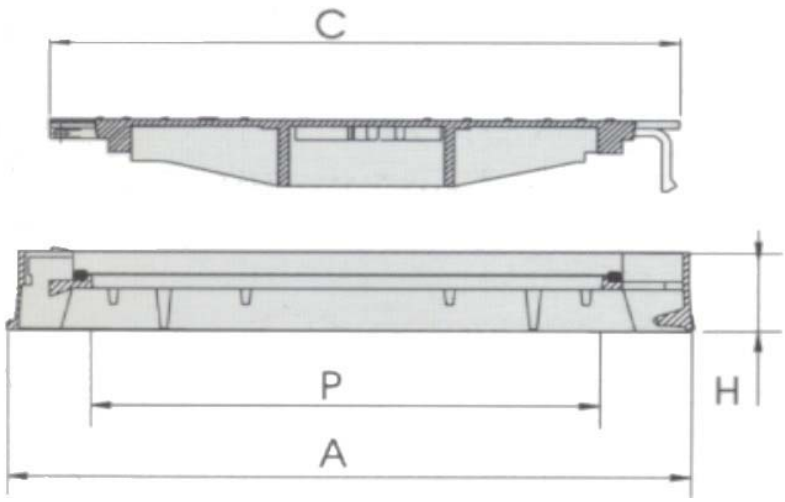

	A Long. Ext. Marc	B Altura	C Long. Tapa	P Pas Lliure	Característiques
E-600	Ø850	100	Ø650	Ø600	Tancament elàstic de seguretat
E-600	850 x 820	100	Ø650	Ø600	MECANITZADA E-600

OBSERVACIONS:

-Realitzada en fosa dúctil, ha de cumplir amb les precripcions de la Norma Europea EN-124.
-Clase E-600.
-Per instal.lar a calçades o zones amb tràfic pesat.
-Revestides amb pintura negra.
-Superfície metàl.lica antilliscant.
-Rótula de articulació.
-Tapa i marc MECANITZATS.

AIGÜES DE GIRONA, SALT I SARRIÀ DE TER, SA
SANEJAMENT

Data		Núm. de fitxa
Setembre – 2008	*MARC I TAPA POU DE REGISTRE E-600 (residuals)*	*1.2.1.4*

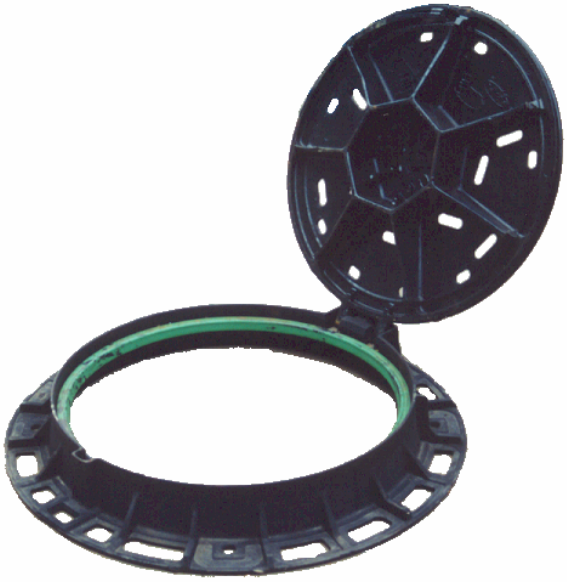

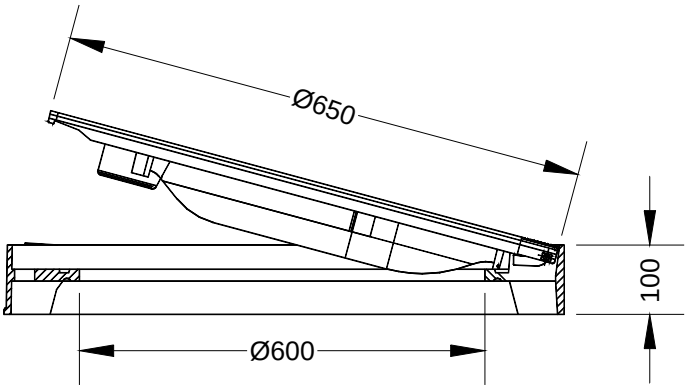

TIPUS	Ventilada
MATERIAL	Fundició dúctil
CLASSE	D-400
PÈS TOTAL	56 Kg
PÈS TAPA	31 Kg
DIÀMETRE OBERTURA	600 mm
ALCADA MARC	100 mm



AIGÜES DE GIRONA, SALT I SARRIÀ DE TER, SA
SANEJAMENT

Data		Núm. de fitxa
Setembre – 2008	*MARC i TAPA PER POU DE REGISTRE VENTILADA D-400*	*1.2.2*



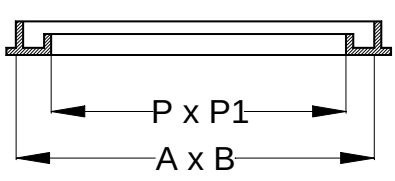

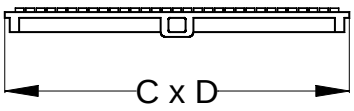

NORMA	EN-124

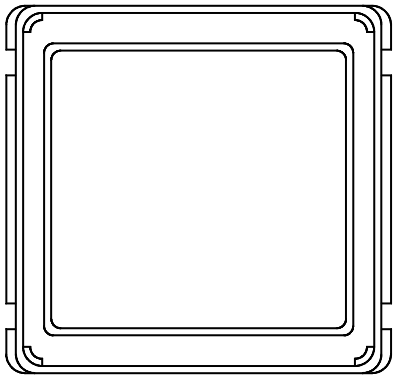

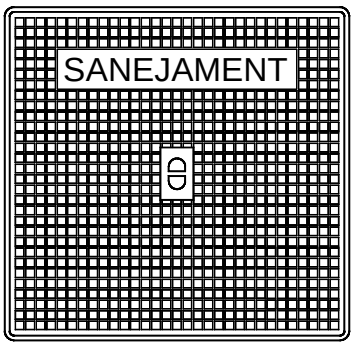

A x B (mm) Long. Exterior Marc	C x D (mm) Longitud Tapa	P x P1 (mm) Pas lliure	CARACTERÍSTIQUES	ALÇADA MARC (mm)
400 x 435	390 x 390	330 x 330	Fosa dúctil / B-125	35
600 x 620	580 x 580	535 x 535	Fosa dúctil / B-125	40

NOTA: Només s'utilitzen per voreres i en casos especials.

AIGÜES DE GIRONA, SALT I SARRIÀ DE TER, SA
SANEJAMENT

Data		Núm. de fitxa
Març – 2004	*TAPA PER TRONETA*	*1.2.3*



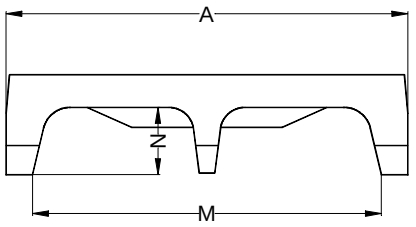

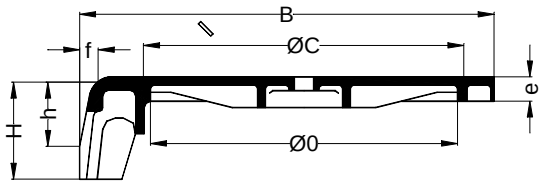

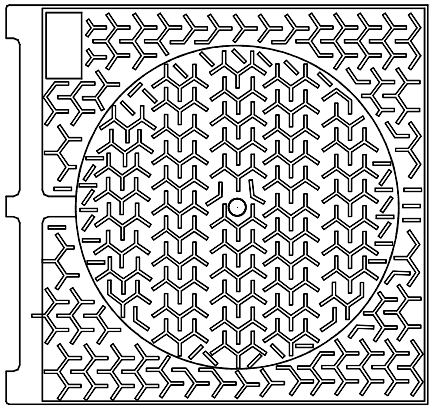

Material	Fundició dúctil
Classe	C-250

QUADRE DE MESURES									
Mesures A x B (mm)	Mesures (mm)								Superfície de descàrrega(dm^2)
	0	H	e	f	h	M	N	C	
800 x 830	614	200	39	30	140	700	140	639	5,2

AIGÜES DE GIRONA, SALT I SARRIÀ DE TER, SA
SANEJAMENT

Data		Núm. de fitxa
Març – 2004	*EMBORNAL AMB REGISTRE*	*1.2.4*







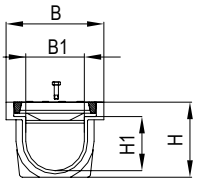

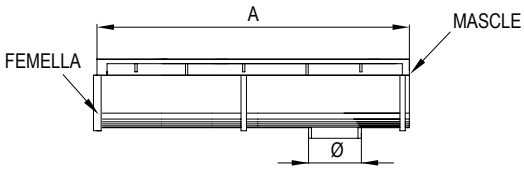

QUADRE DE DIMENSIONS				
A x B Long. Canal	H Alçada	B1 x H1 Pas Lliure	C X D X HR Long. Reixa	Superfície Absor. dm2
1000 x 145	110	110x 85	500 x 124 x 20	3
750 x 225	160	165 x 120	750 X 200 X 27	6
750 x 330	195	260 X 155	750 X 300 X 27	12

NOTA:

- Canaletes i reixes realitzades en fosa dùctil D-400, compleixen amb les prescripcions de la Norma EN-124.
- Superfície antilliscant i barrots antibicicleta.Dispositiu de fixació per cargols al canal de fosa dúctil.
- Revestit amb pintura negra.Dispositiu de desgüas vertical, per a connectar amb tub.

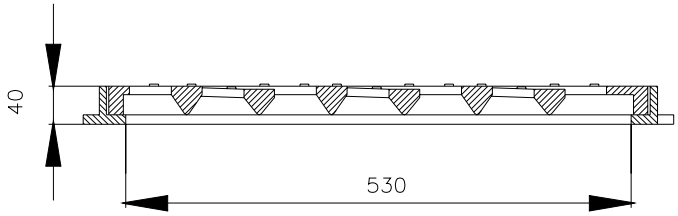

SECIÓ A-A

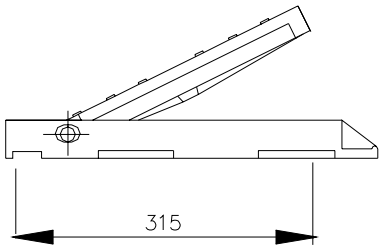

ALÇAT LATERAL

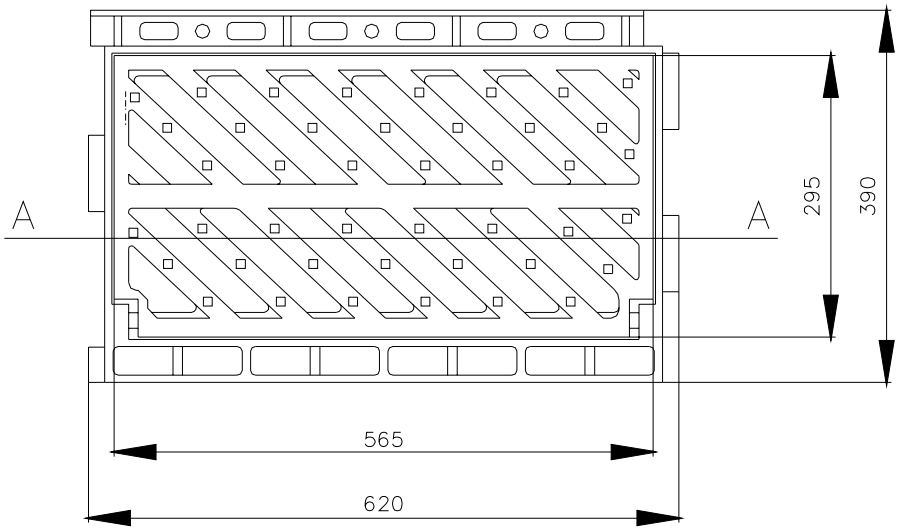

PLANTA

QUADRE DE DIMENSIONS				
Long. Ext.Marc	Alçada	Longitut Reixa	Pas Lliure	Material
620 x 390	40	565 x 295	530 x 260	Fosa dúctil

NOTA: Realitzada en fosa dúctil, compleix amb les prescripcions de la Norma EN – 124. Reixa dúctil formada per barres de motllura en diagonal (antibicicleta) que garantitzen una excelent absorció. Classe C – 250. Resistència 25Tn. Revestida amb pintura asfàltica. superfície metàl·lica antilliscant. Superfície d'absorció 14,1 dm.

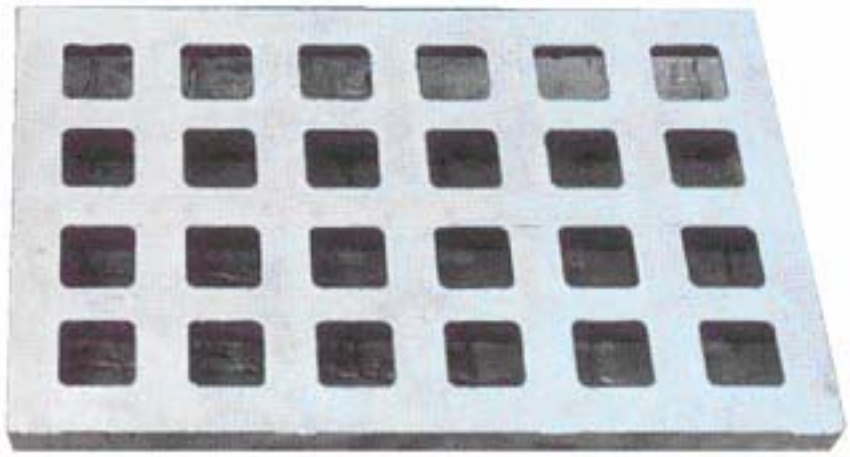

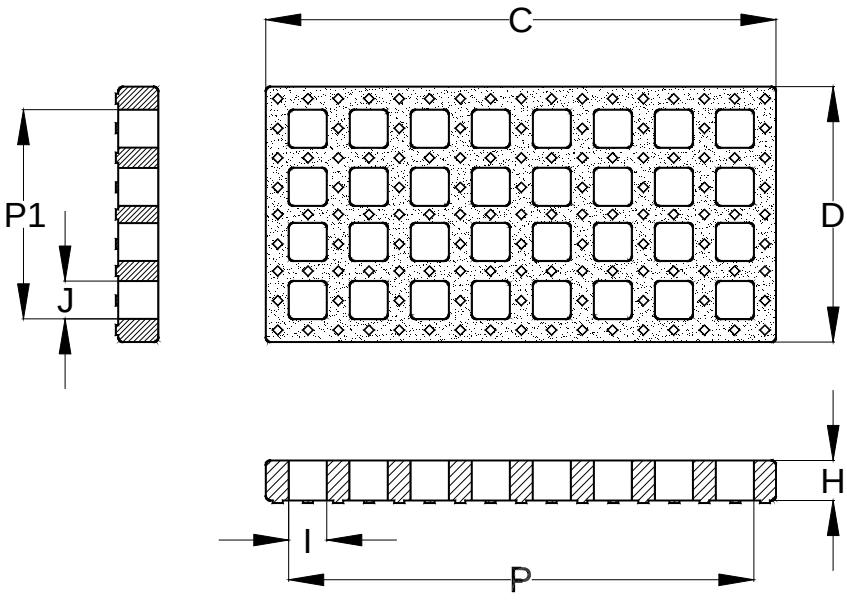

C x D Long. Reixa	H Alçada	P x P1 Pas lliure	I x J Mesures forats	Característiques
980 x 490	70	900 x 400	70 x 70	Fosa dúctil / D- 400

AIGÜES DE GIRONA, SALT I SARRIÀ DE TER, SA
SANEJAMENT

Data		Núm. de fitxa
Març – 2004	*REIXA INTERCEPTORA ANTILLISCANT*	*1.3.2*

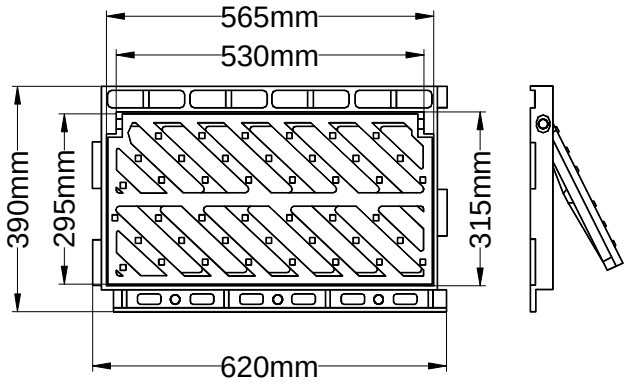

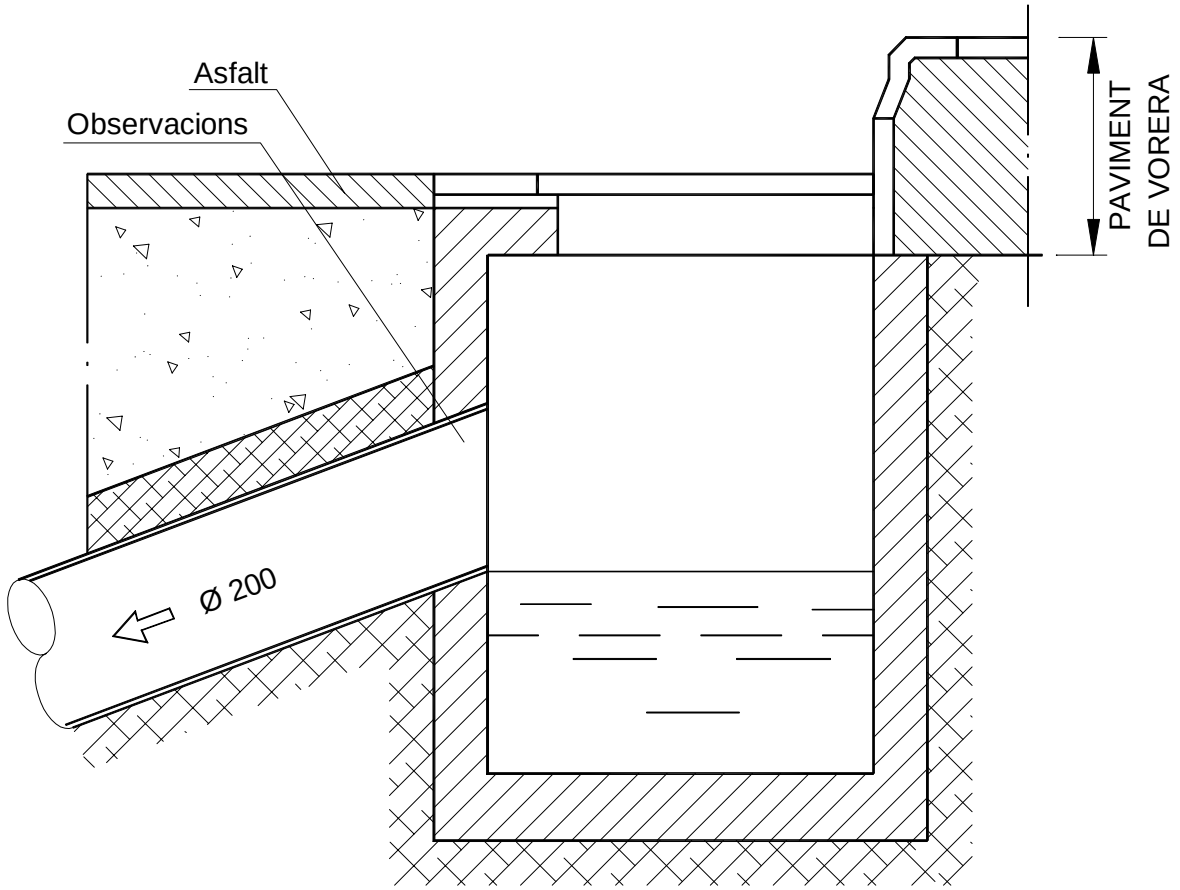

OBSERVACIONS:

En les unions de canonades de Sanejament homologades Norma UNE-EN 1401-1 amb obra de fàbrica o formigó es procedirà de la següent manera:

- En l'extrem de la canonada homologada Norma UNE-EN 1401-1 que s'entrega a l'obra s'impregnarà de cola per canonada homologada i es recobrirà d'àrid silici rentat de granolometría de 1.5 a 3mm.
- Es deixarà eixugar un mínim de 10minuts.
- S'aplicarà el morter de l'obra directament a sobre de la part preparada de la canonada homologada Norma UNE-EN 1401-1.

AIGÜES DE GIRONA, SALT I SARRIÀ DE TER, SA
SANEJAMENT

Data		Núm. de fitxa
Març - 2004	*CONJUNT DE TAPA I EMBORNAL*	*1.3.3*

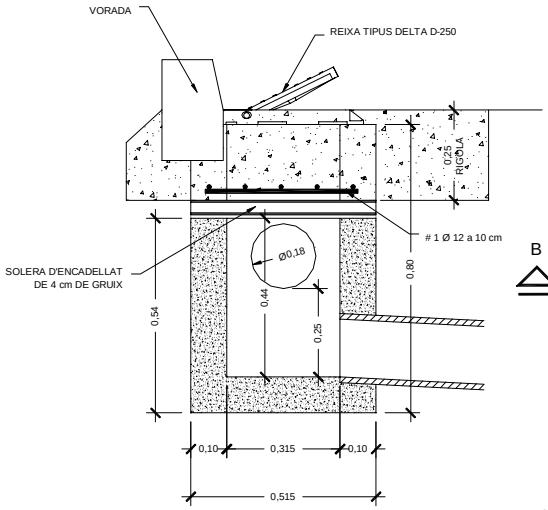

SECCIÓ C-C

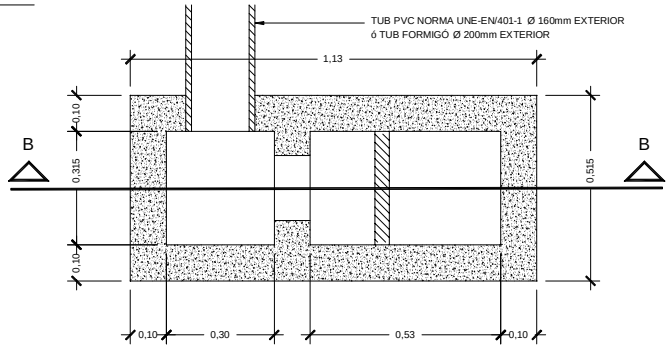

SECCIÓ A-A

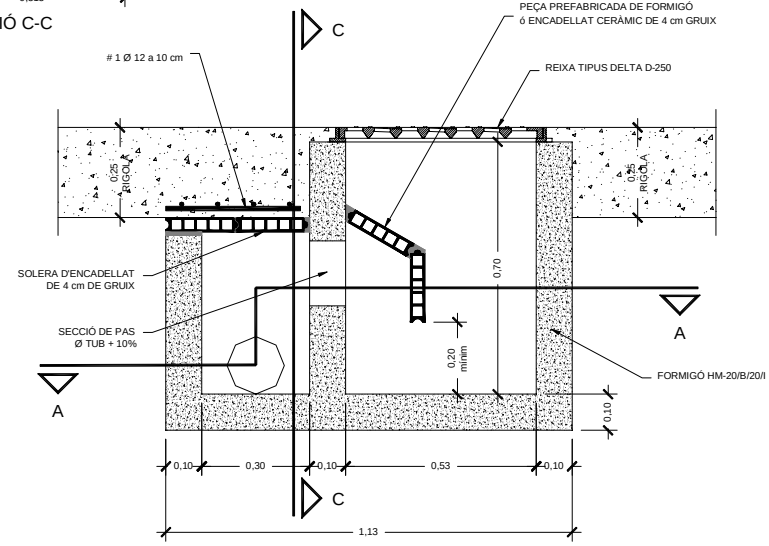

SECCIÓ B-B

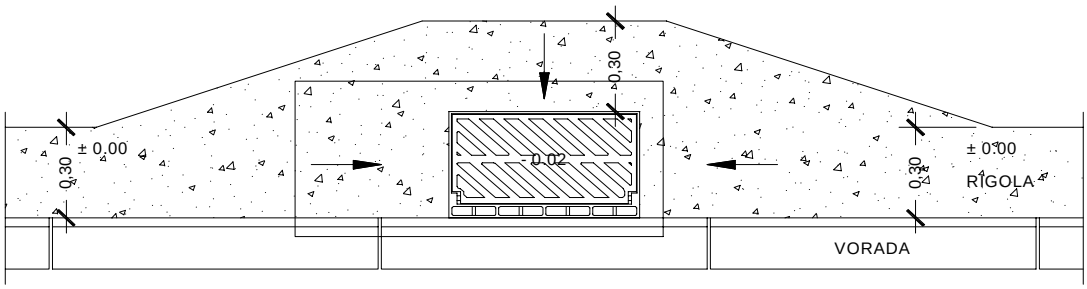

POSICIÓ EN VORADA

OBSERVACIONS:

En les unions de canonades de Sanejament homologades Norma UNE-EN 1401-1 amb obra de fàbrica o formigó es procedirà de la següent manera:

- En l'extrem de la canonada homologada Norma UNE-EN 1401-1 que s'entrega a l'obra s'impregnarà de cola per canonada homologada i es recobrirà d'àrid silici rentat de granolometría de 1.5 a 3mm.
- Es deixarà assecar un mínim de 10minuts.
- S'aplicarà el morter de l'obra directament a sobre de la part preparada de la canonada homologada Norma UNE-EN 1401-1.

EMBORNAL AMB SIFÓ INCLINAT

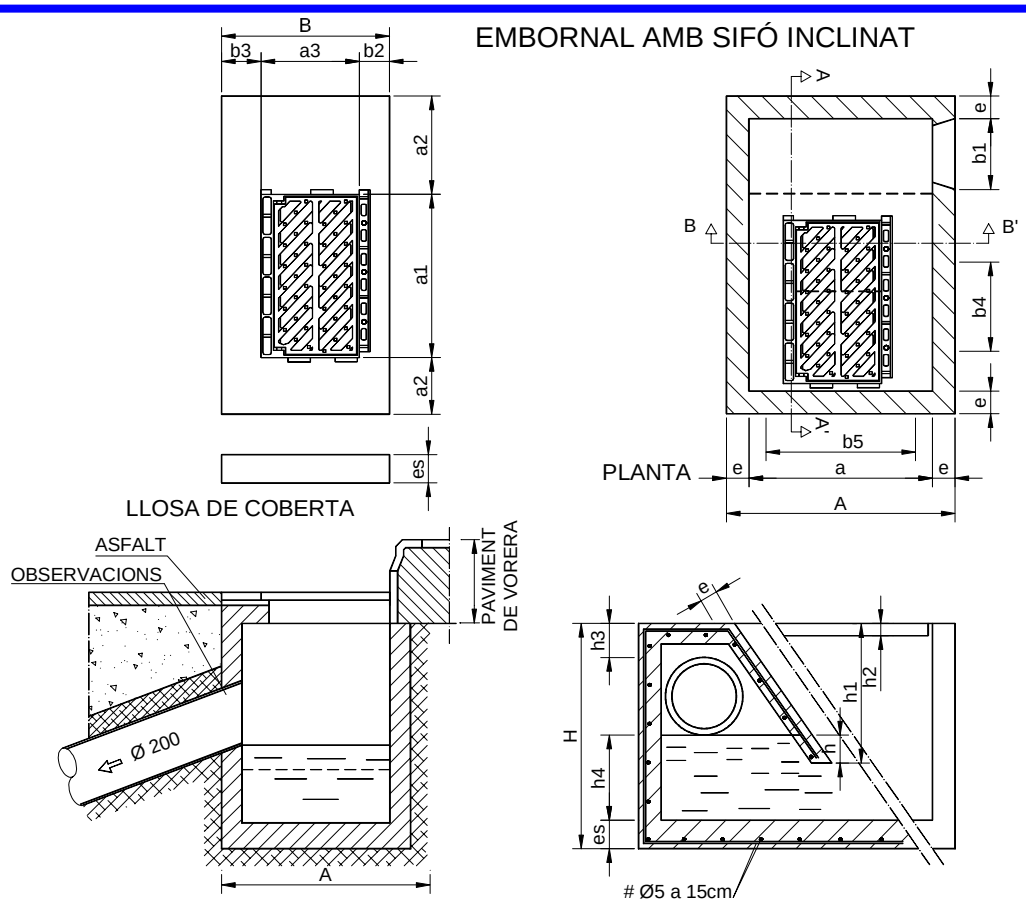

CLAVEGUERÓ SIFÒNIC

CLAVEGUERÓ	A	B	H	a	a1	a2	a3	b1	b2	b3	b4	b5	h	h1	h2	h3	h4	Ø	e	es
TIPUS DELTA	810	1120	790	650	620	9,5	390	250	220	510	315	530	100	490	40	190	300	200	80	100

OBSERVACIONS:

En les unions de canonades de Sanejament homologades Norma UNE-EN 1401-1 amb obra de fàbrica o formigó es procedirà de la següent manera:

- En l'extrem de la canonada homologada Norma UNE-EN 1401-1 que s'entrega a l'obra s'impregnarà de cola per canonada homologada i es recobrirà d'àrid silici rentat de granolometría de 1.5 a 3mm.
- Es deixarà eixugar un mínim de 10minuts.
- S'aplicarà el morter de l'obra directament a sobre de la part preparada de la canonada homologada Norma UNE-EN 1401-1.

EMBORNAL

SECCIÓ

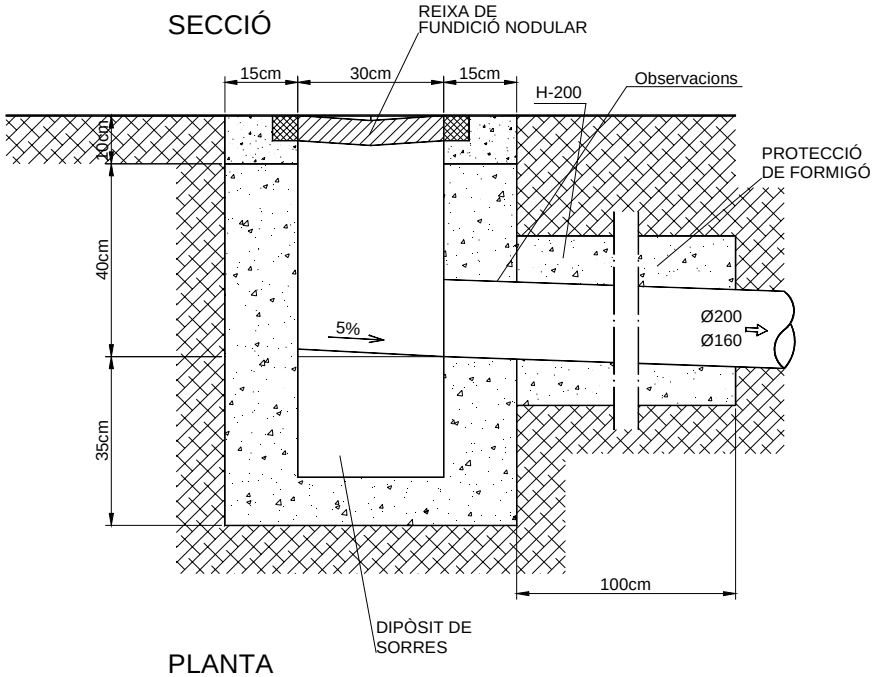

PLANTA

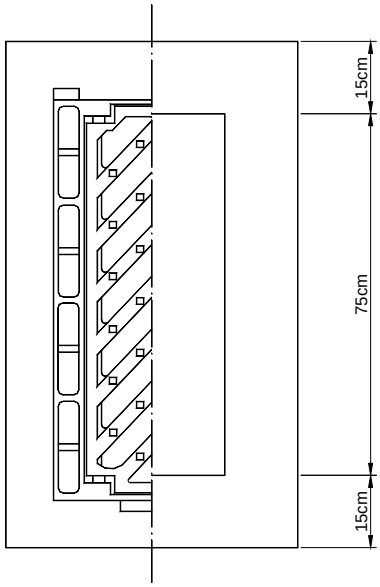

OBSERVACIONS:

En les unions de canonades de Sanejament homologades Norma UNE-EN 1401-1 amb obra de fàbrica o formigó es procedirà de la següent manera:

- En l'extrem de la canonada homologada Norma UNE-EN 1401-1 que s'entrega a l'obra s'impregnarà de cola per canonada homologada i es recobrirà d'àrid silici rentat de granolometría de 1.5 a 3mm.
- Es deixarà eixugar un mínim de 10minuts.
- S'aplicarà el morter de l'obra directament a sobre de la part preparada de la canonada homologada Norma UNE-EN 1401-1.

Aquest tipus d'embornal només s'utilitza per xarxa separativa.

EMBORNAL

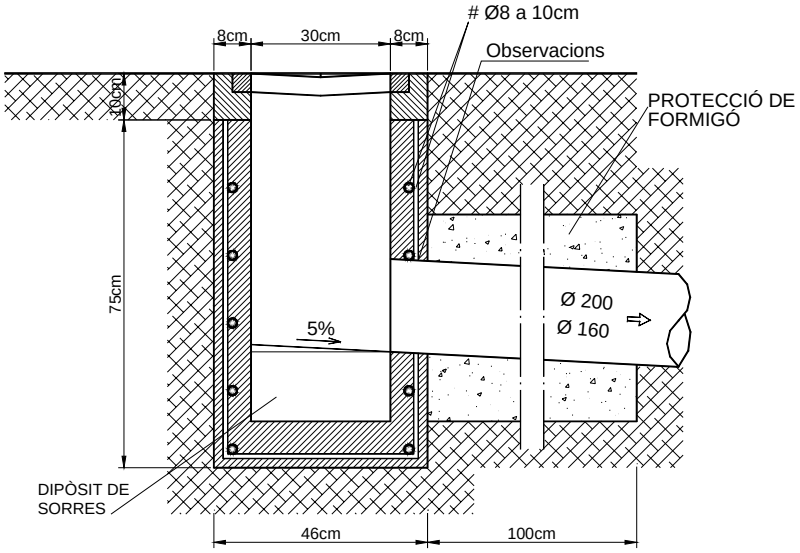

SECCIÓ

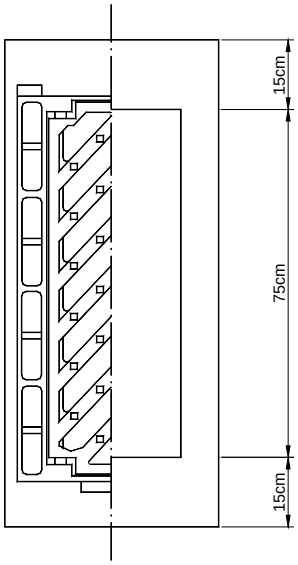

PLANTA

OBSERVACIONS:

En les unions de canonades de Sanejament homologades Norma UNE-EN 1401-1 amb obra de fàbrica o formigó es procedirà de la següent manera:

- En l'extrem de la canonada homologada Norma UNE-EN 1401-1 que s'entrega a l'obra s'impregnarà de cola per canonada homologada i es recobrirà d'àrid silici rentat de granolometría de 1.5 a 3mm.
- Es deixarà eixugar un mínim de 10minuts.
- S'aplicarà el morter de l'obra directament a sobre de la part preparada de la canonada homologada Norma UNE-EN 1401-1.

En cas de connectar una escomesa de parcel-la al tub de sortida de l'embornal, el tub passa a tenir un Ø de 250-300 (formigó).



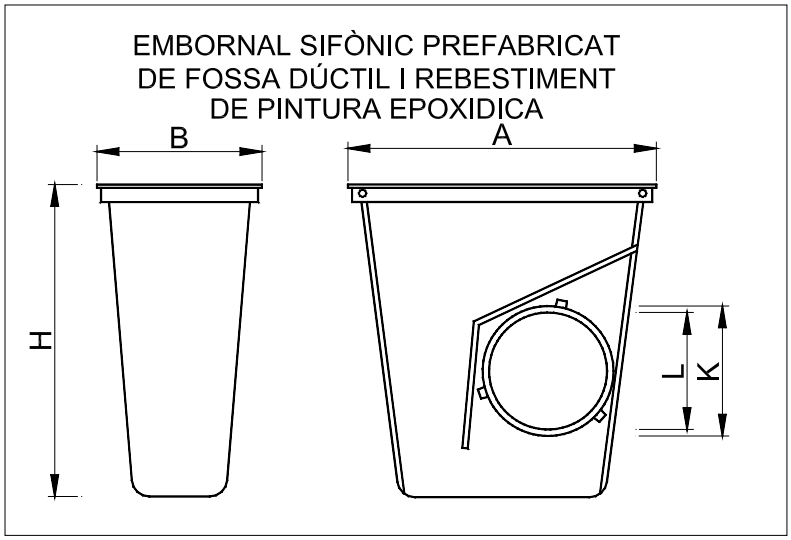

QUADRE DE MESURES						
A x B Long. Ext. Marc	H Alçada	C x D Long. Reixa	K Ø Ext. Tub	L Ø Int. Tub	MATERIAL	CLASSE
570 x 305	570	535 x 280	Ø 295	Ø 225	Fundició Dúctil	C-250

AIGÜES DE GIRONA, SALT I SARRIÀ DE TER, SA
SANEJAMENT

Data		Núm. de fitxa
Març – 2004	*EMBORNAL PREFABRICAT DE FUNDICIÓ*	*1.3.8*

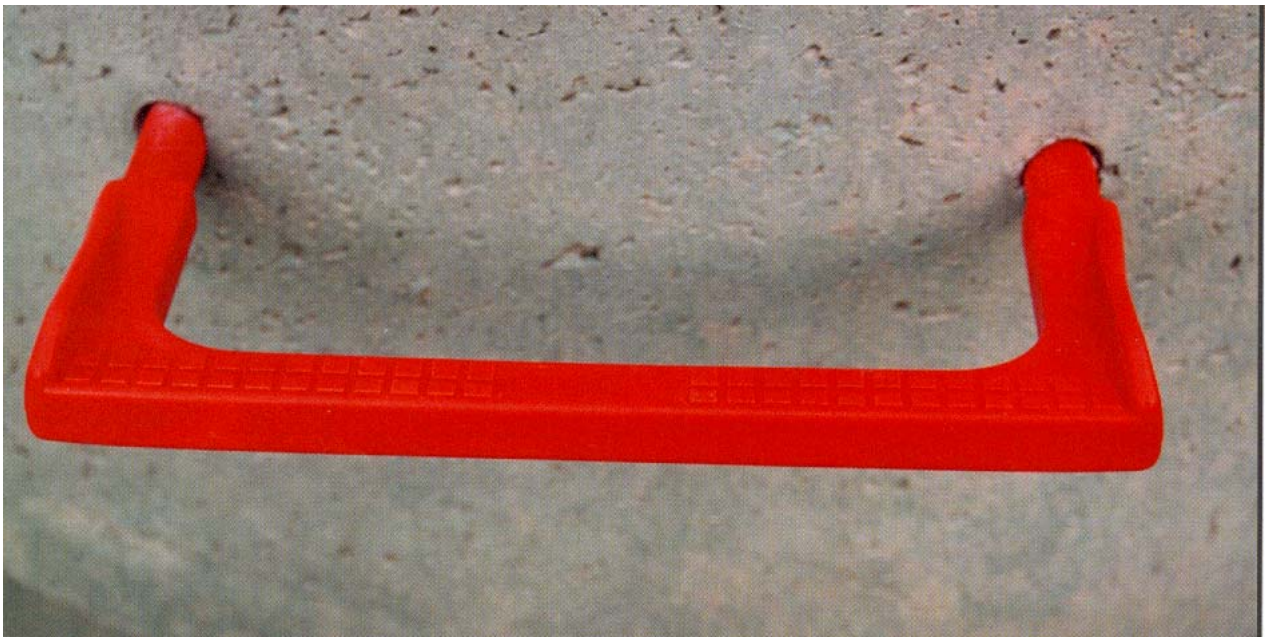

GRAONS

GRAÓ DE POLIPROPILÈ REFORÇAT AMB BARNILLA D ' ACER

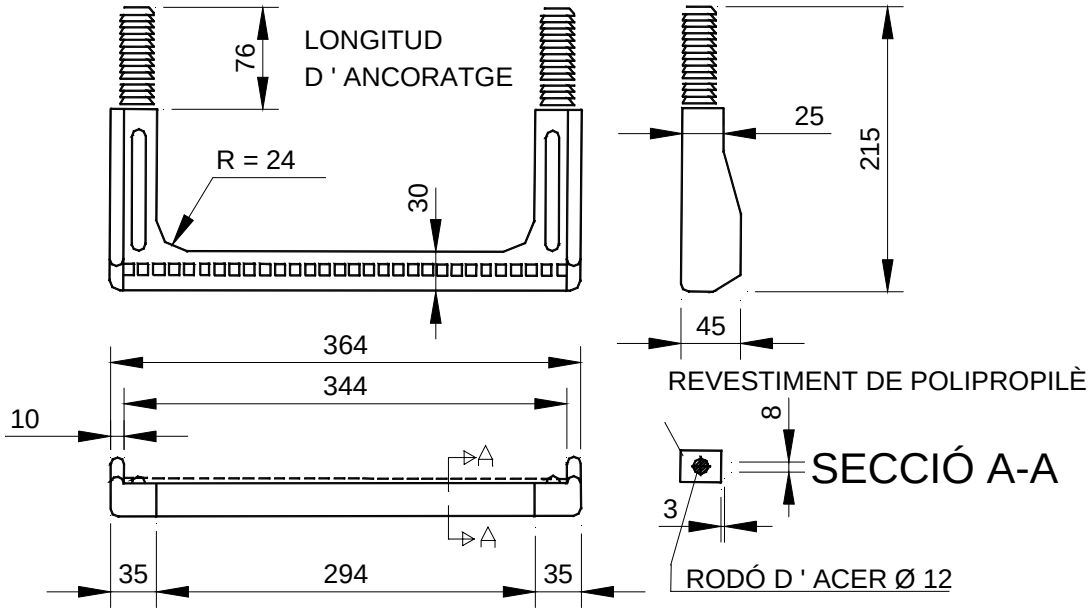

MUNTATGE DE GRAÓ DE POLIPROPILÈ

a. Executar trepant Ø26 x 80mm
b. Introduir a pressió els tacs del graó amb martell utilitzan un tac de fusta interposat.

AIGÜES DE GIRONA, SALT I SARRIÀ DE TER, SA
SANEJAMENT

Data		Núm. de fitxa
Març – 2004	*GRAÓ DE POLIPROPILÈ*	*1.4.1*

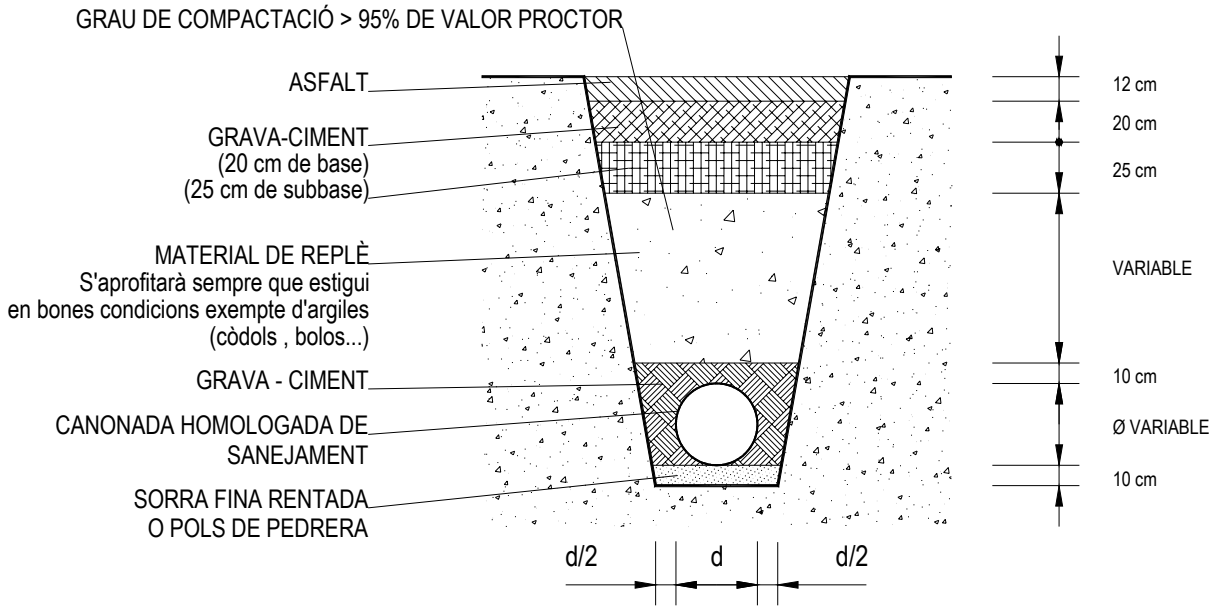

RASA NORMALITZADA SOBRE PAVIMENT ASFALTAT
PER CANONADA HOMOLOGADA DE SANEJAMENT

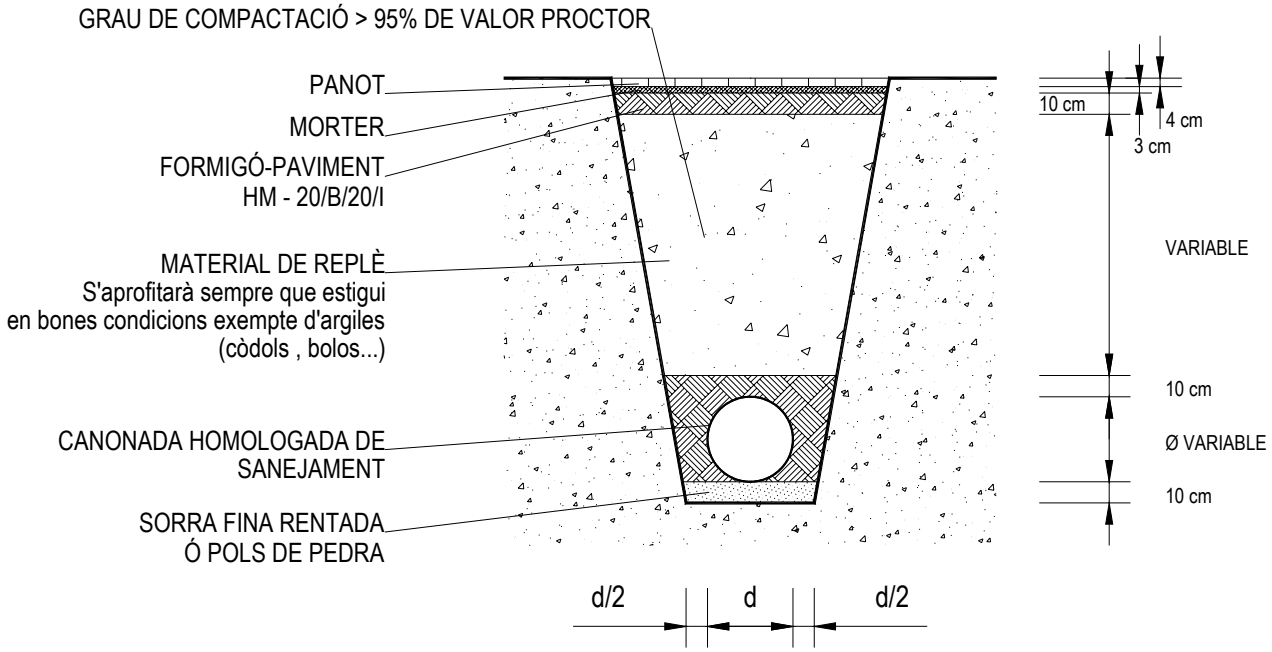

RASA NORMALITZADA SOBRE VORERA PER CANONADA
HOMOLOGADA DE SANEJAMENT

AIGÜES DE GIRONA, SALT I SARRIÀ DE TER, SA
SANEJAMENT

Data		Núm. de fitxa
Març – 2004	*RASES TIPUS DE SANEJAMENT*	*2.1.1*

TUB ENCADELLAT
RASA TIPUS AMB ANELLAT

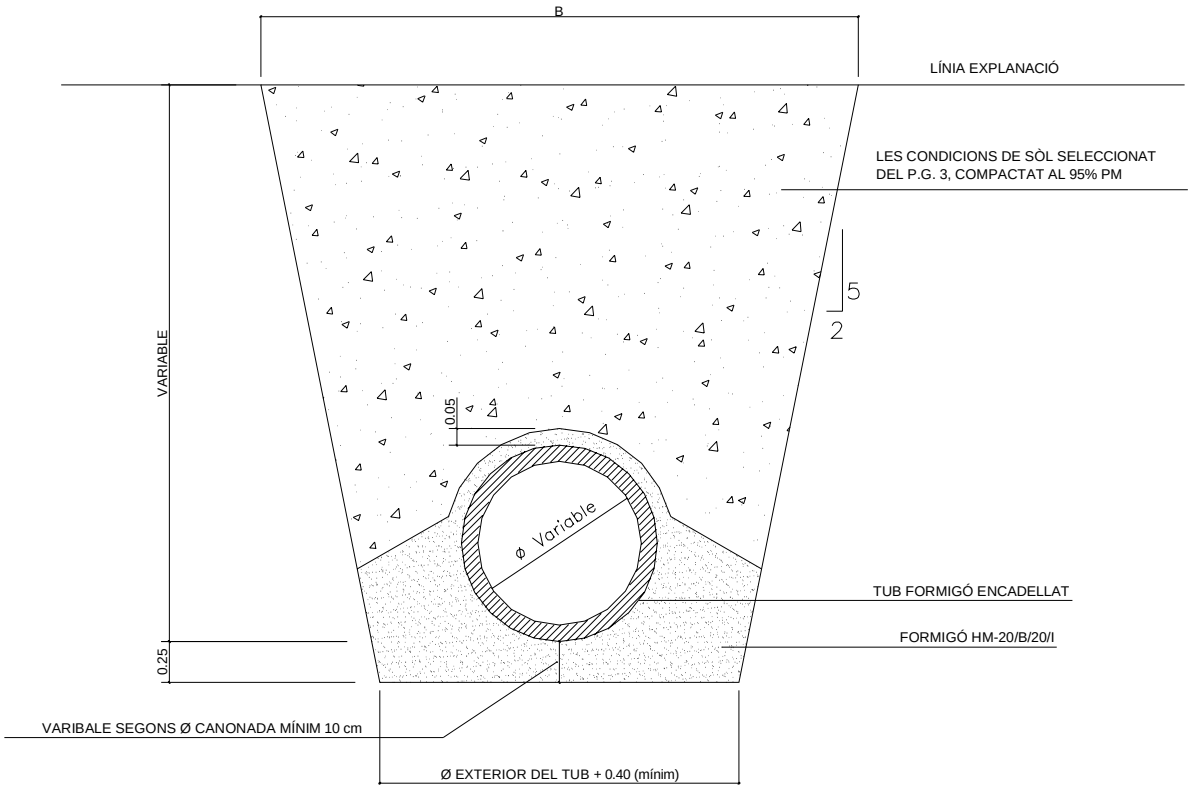

RASA TIPUS PROTECCIÓ TOTAL

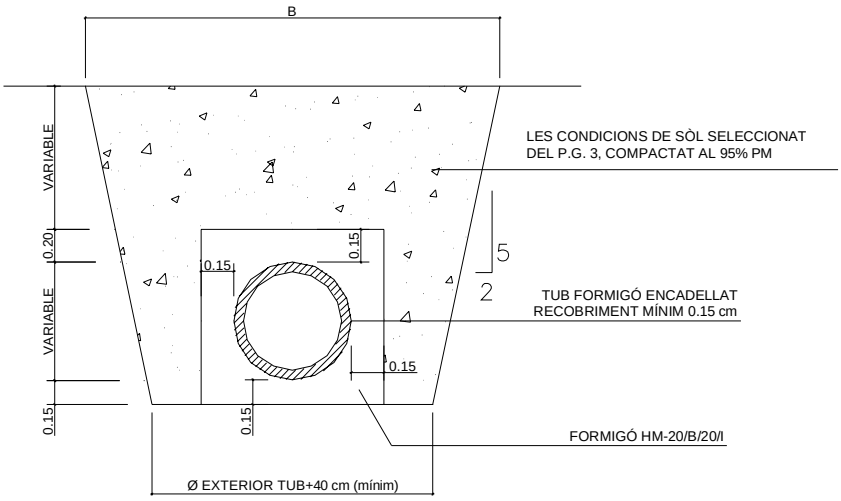

RASA TIPUS
TUB DE CAMPANA

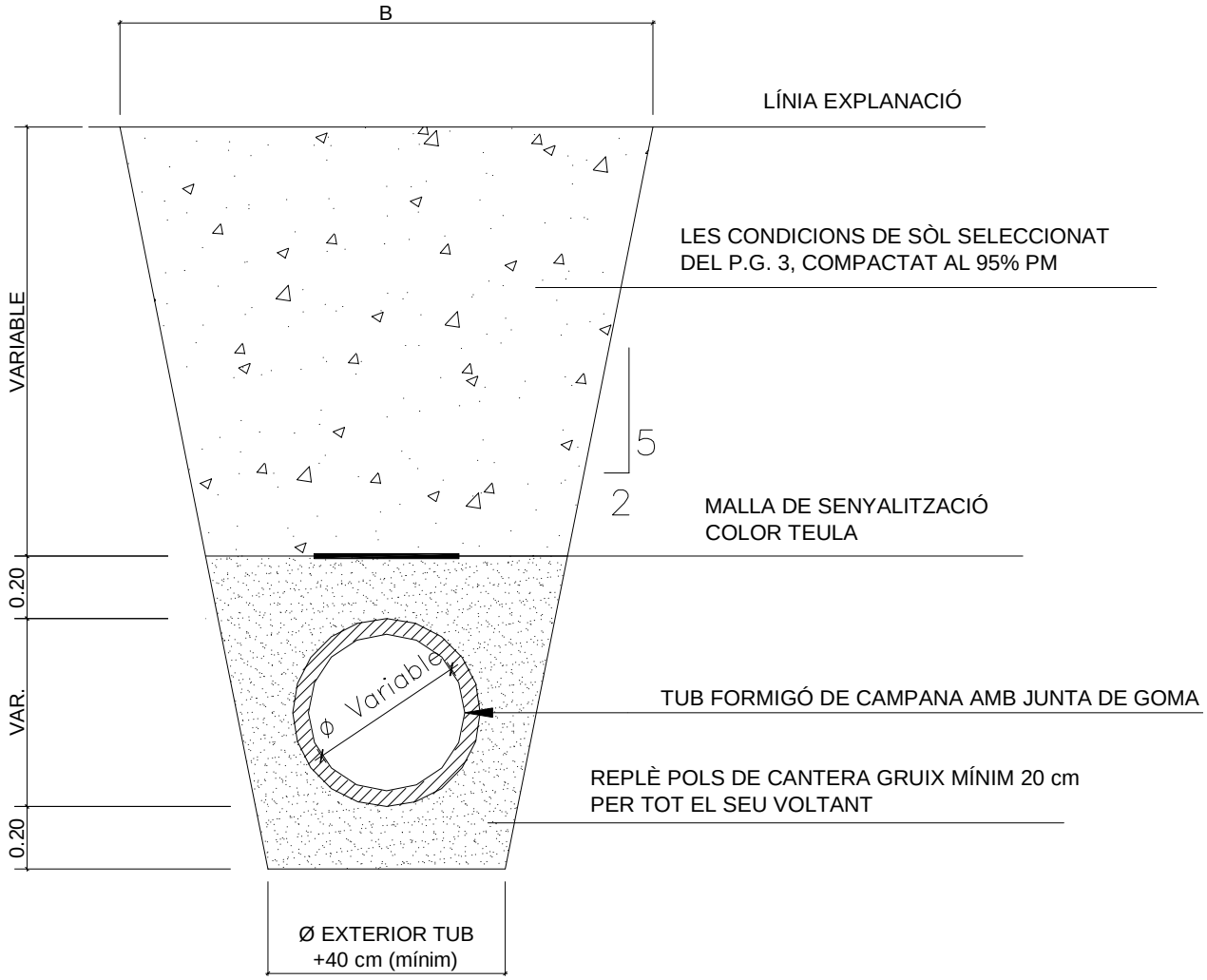

AIGÜES DE GIRONA, SALT I SARRIÀ DE TER, SA

SANEJAMENT

Data		Núm. de fitxa
Març – 2004	*RASES TIPUS DE SANEJAMENT*	*2.1.3*

POU DE FÀBRICA

SECCIÓ A - A'

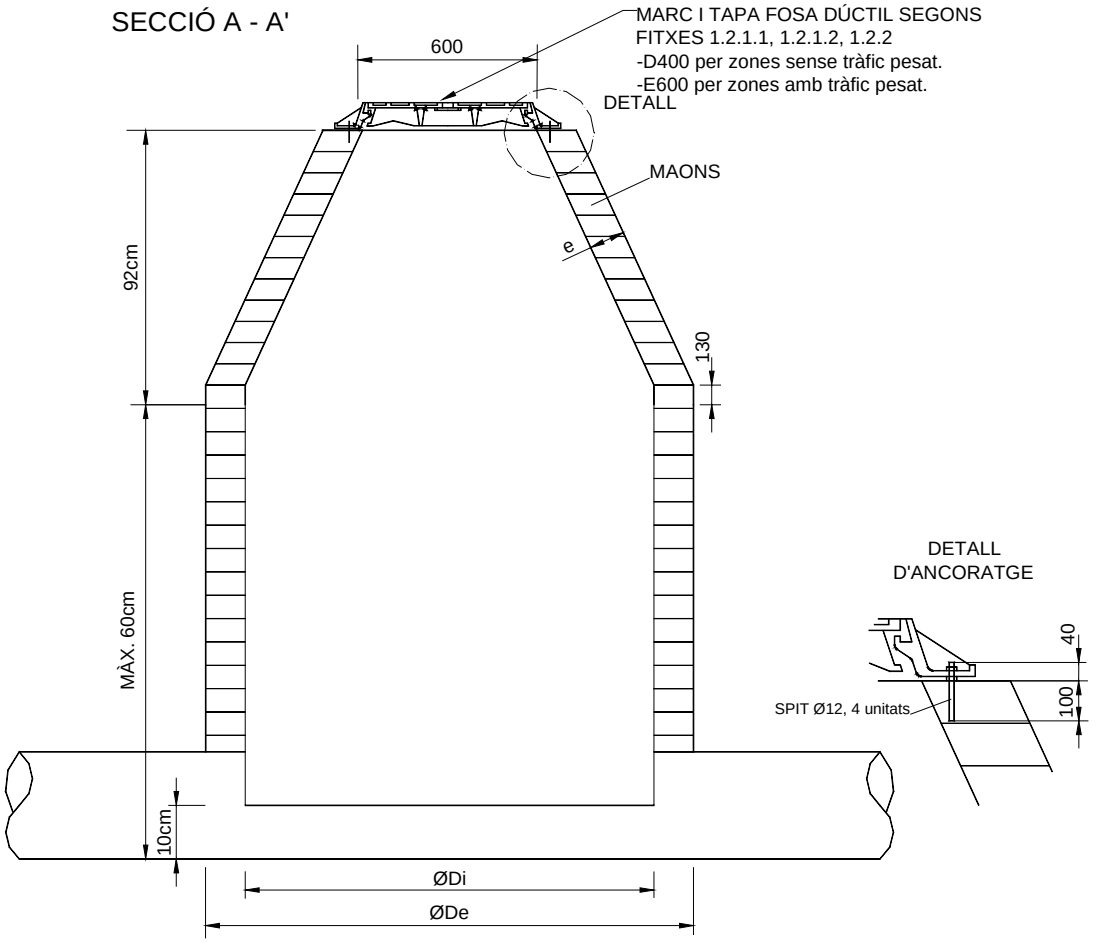

PLANTA

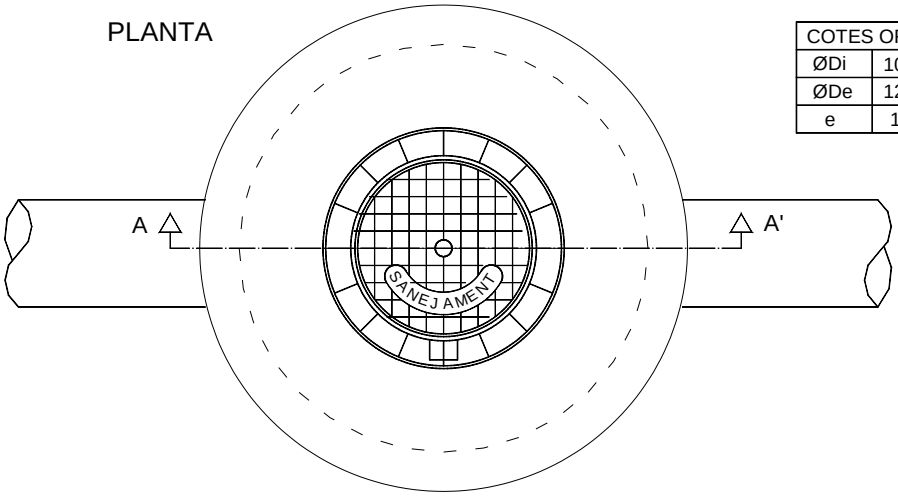

COTES ORIENTATIVES EN mm			
ØDi	1000	1200	1500
ØDe	1240	1520	2100
e	120	160	300

NOTA: En cas de pou de fàbrica. Les parets del pou s'han de remolinar amb morter de calç 1:1:3 i lliscar.
El formigó utilitzat ha de ser HM – 20/B/20/I

AIGÜES DE GIRONA, SALT I SARRIÀ DE TER, SA
SANEJAMENT

Data		Núm. de fitxa
Març – 2004	*POU DE REGISTRE*	*2.2.1*

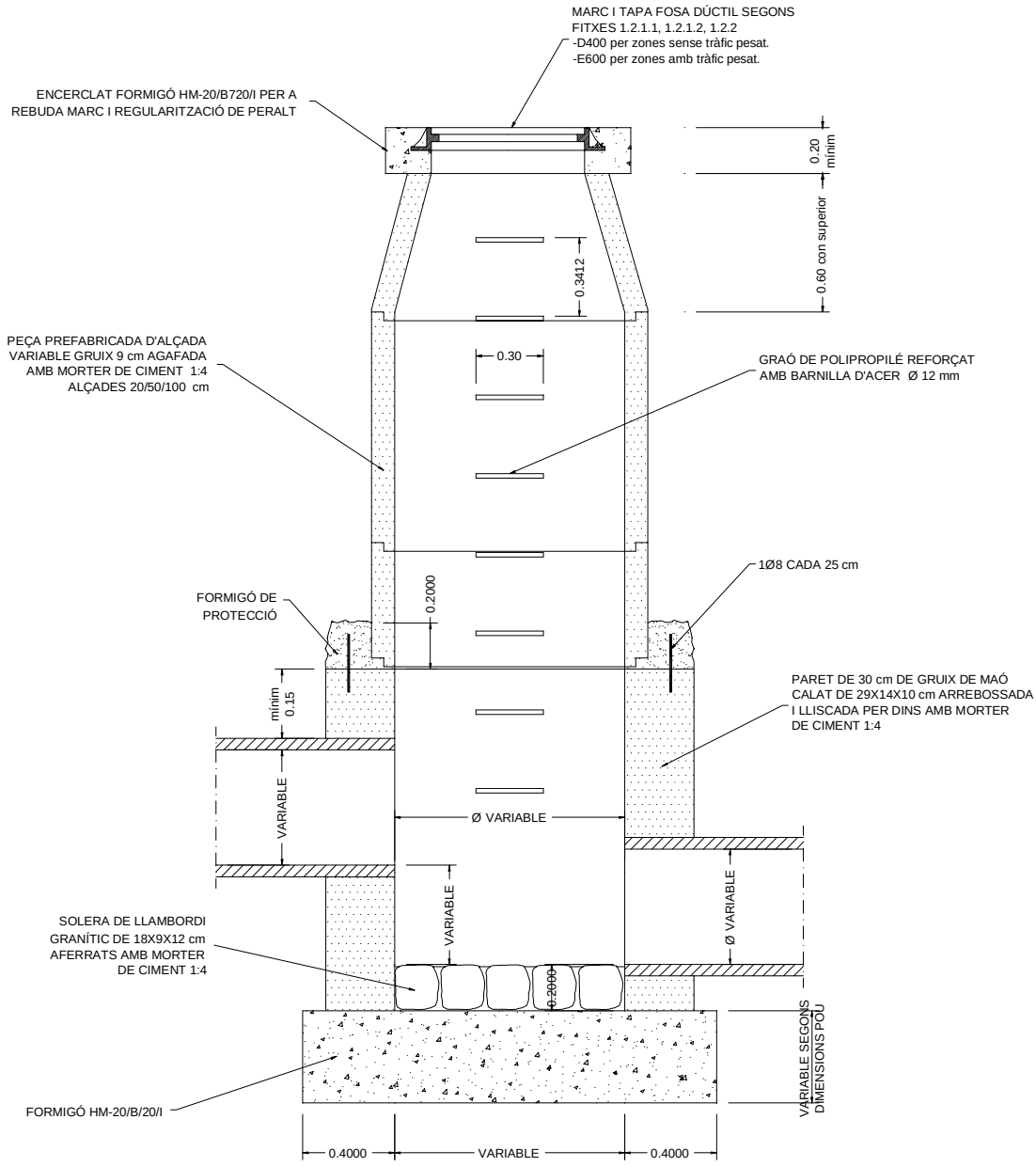

SECCIÓ A-A'

OBSERVACIONS:

En les unions de canonades de Sanejament homologades Norma UNE-EN 1401-1 amb obra de fàbrica o formigó es procedirà de la següent manera:

- En l'extrem de la canonada homologada Norma UNE-EN 1401-1 que s'entrega a l'obra s'impregnarà de cola per canonada homologada i es recobrirà d'àrid silici rentat de granolometría de 1.5 a 3mm.
- Es deixarà eixugar un mínim de 10minuts.
- S'aplicarà el morter de l'obra directament a sobre de la part preparada de la canonada homologada Norma UNE-EN 1401-1.

TRONETA QUADRADA (NO SIFÒNICA)

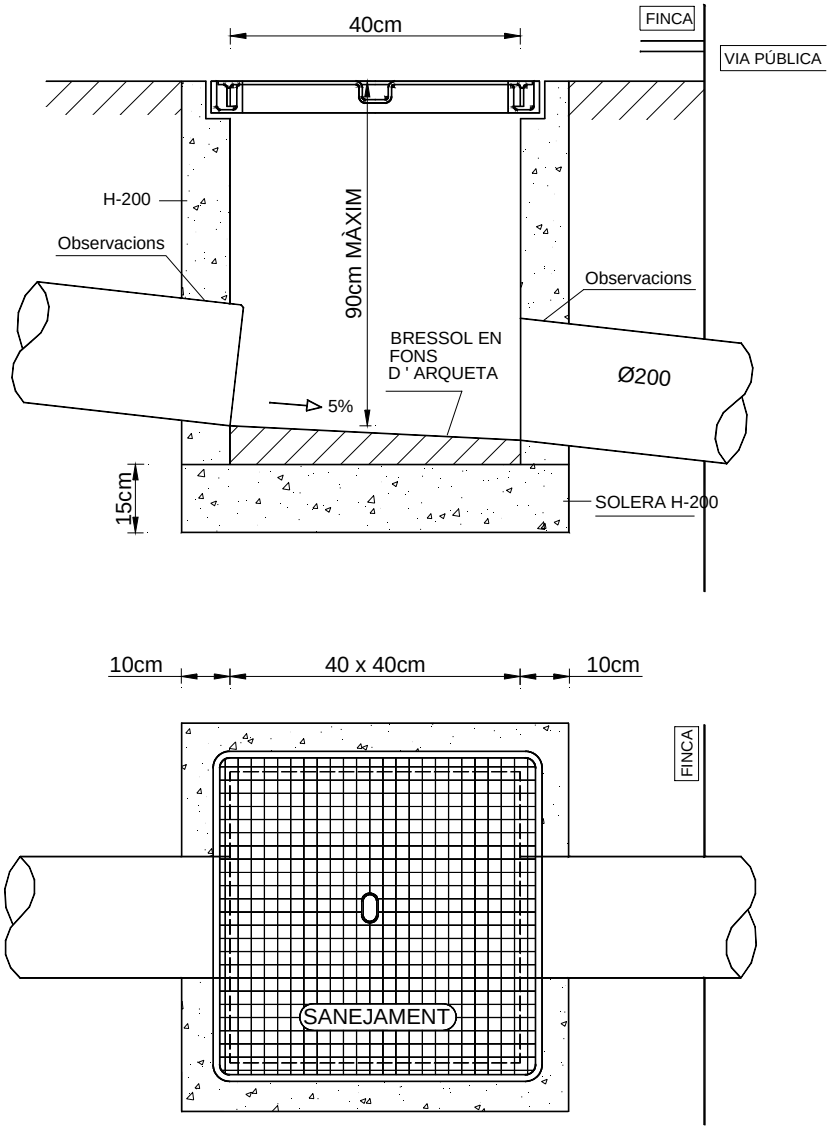

OBSERVACIONS:

En les unions de canonades de Sanejament homologades Norma UNE-EN 1401-1 amb obra de fàbrica o formigó es procedirà de la següent manera:

- En l'extrem de la canonada homologada Norma UNE-EN 1401-1 que s'entrega a l'obra s'impregnarà de cola per canonada homologada i es recobrirà d'àrid silici rentat de granolometría de 1.5 a 3mm.
- Es deixarà eixugar un mínim de 10minuts.
- S'aplicarà el morter de l'obra directament a sobre de la part preparada de la canonada homologada Norma UNE-EN 1401-1. Aquesta troneta no s'admetrà a la via pública.

AIGÜES DE GIRONA, SALT I SARRIÀ DE TER, SA
SANEJAMENT

Data		Núm. de fitxa
Març – 2004	*TRONETA QUADRADA DE 400 x 400 (NO SIFÒNICA)*	*2.2.3*

TRONETA QUADRADA (SIFÒNICA)

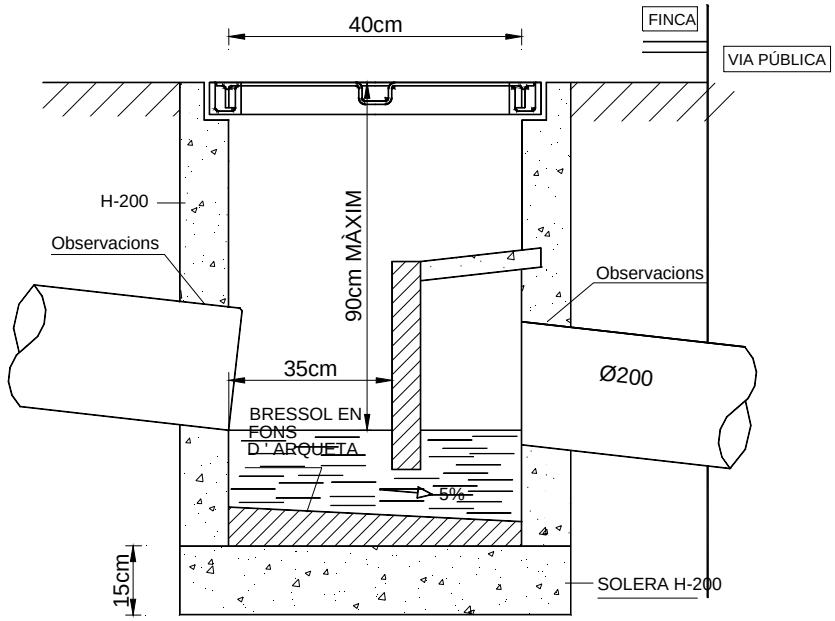

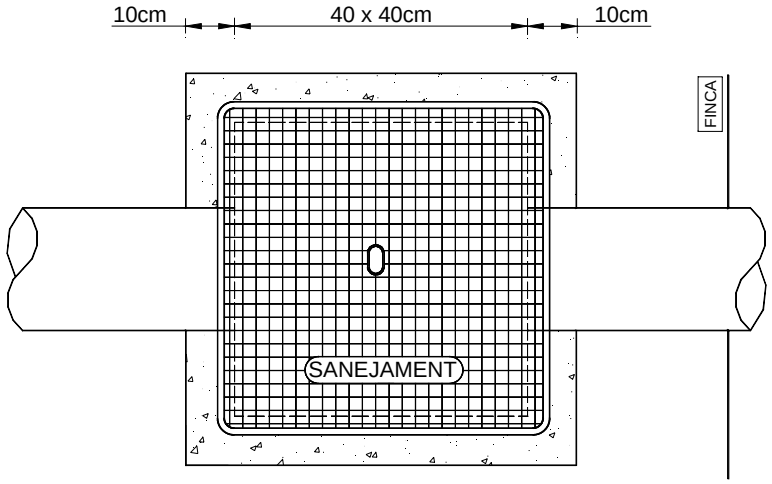

OBSERVACIONS:

En les unions de canonades de Sanejament homologades Norma UNE-EN 1401-1 amb obra de fàbrica o formigó es procedirà de la següent manera:

- En l'extrem de la canonada homologada Norma UNE-EN 1401-1 que s'entrega a l'obra s'impregnarà de cola per canonada homologada i es recobrirà d'àrid silici rentat de granolometría de 1.5 a 3mm.
- Es deixarà eixugar un mínim de 10minuts.
- S'aplicarà el morter de l'obra directament a sobre de la part preparada de la canonada homologada Norma UNE-EN 1401-1. Aquseta troneta no s'admetrà a la via pública.

AIGÜES DE GIRONA, SALT I SARRIÀ DE TER, SA
SANEJAMENT

Data		Núm. de fitxa
Març – 2004	*TRONETA QUADRADA DE 400x400 (SIFÒNICA)*	*2.2.4*

TRONETA RODONA (NO SIFÒNICA)

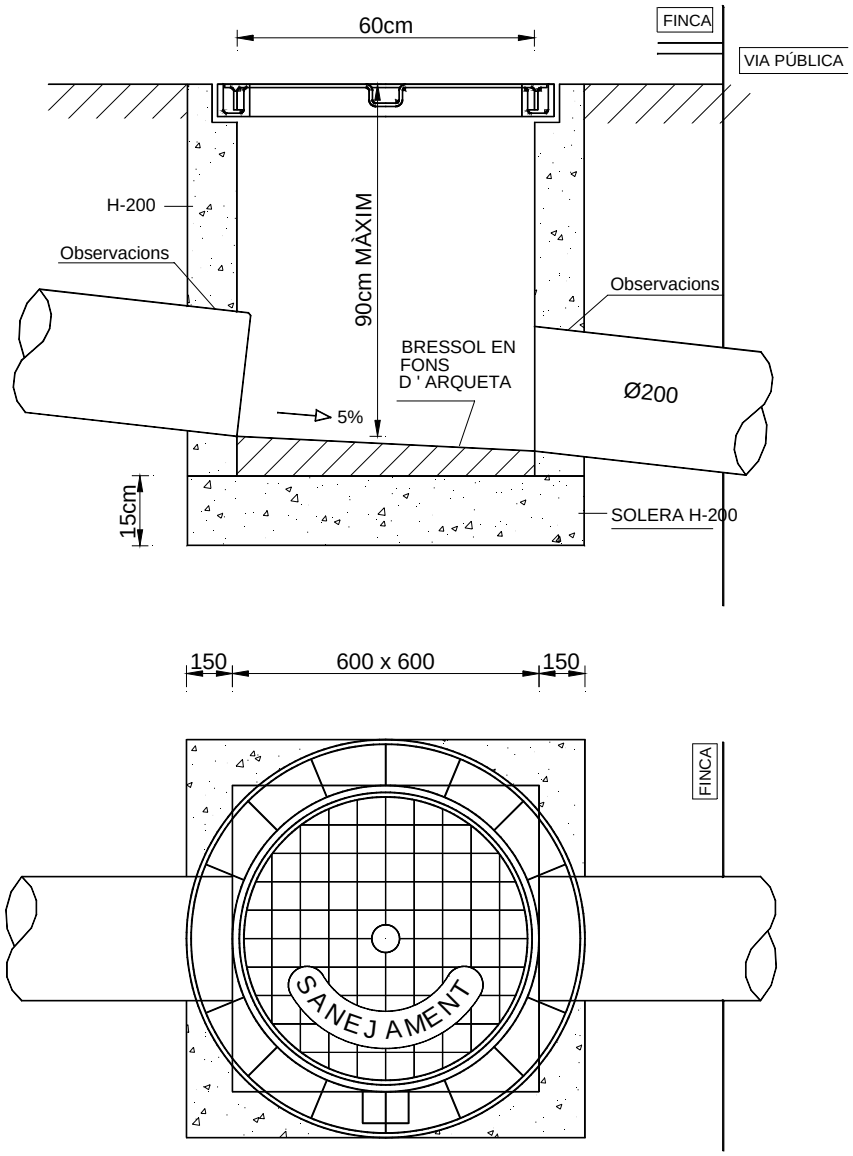

OBSERVACIONS:

En les unions de canonades de Sanejament homologades Norma UNE-EN 1401-1 amb obra de fàbrica o formigó es procedirà de la següent manera:

- En l'extrem de la canonada homologada Norma UNE-EN 1401-1 que s'entrega a l'obra s'impregnarà de cola per canonada homologada i es recobrirà d'àrid silici rentat de granolometría de 1.5 a 3mm.
- Es deixarà eixugar un mínim de 10minuts.
- S'aplicarà el morter de l'obra directament a sobre de la part preparada de la canonada homologada Norma UNE-EN 1401-1. Aquesta troneta no s'admetrà a la via pública.

TRONETA RODONA (SIFÒNICA)

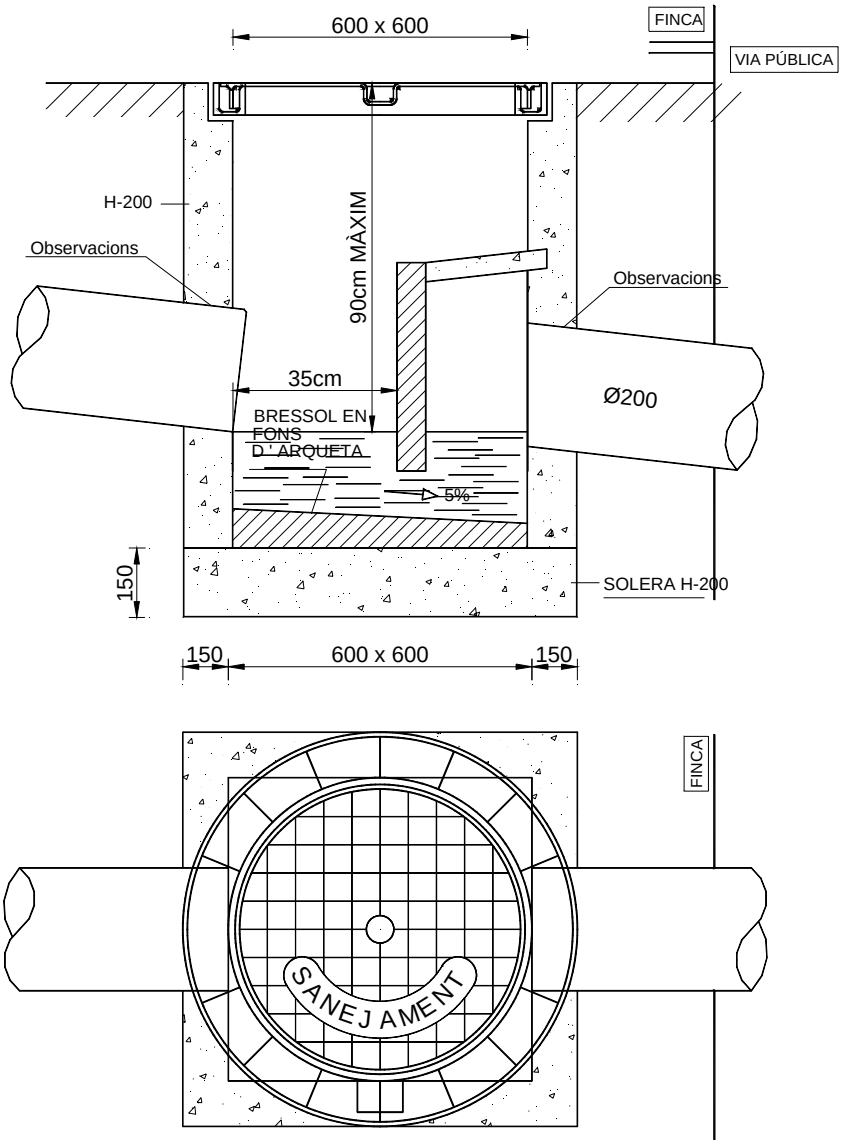

OBSERVACIONS:

En les unions de canonades de Sanejament homologades Norma UNE-EN 1401-1 amb obra de fàbrica o formigó es procedirà de la següent manera:

- En l'extrem de la canonada homologada Norma UNE-EN 1401-1 que s'entrega a l'obra s'impregnarà de cola per canonada homologada i es recobrirà d'àrid silici rentat de granolometría de 1.5 a 3mm.
- Es deixarà eixugar un mínim de 10minuts.
- S'aplicarà el morter de l'obra directament a sobre de la part preparada de la canonada homologada Norma UNE-EN 1401-1. Aquesta arqueta no s'admetrà a la via pública.

AIGÜES DE GIRONA, SALT I SARRIÀ DE TER, SA
SANEJAMENT

Data		Núm. de fitxa
Març – 2004	*TRONETA DE Ø600mm (SIFÒNICA)*	*2.2.6*

ARQUETA DE PRESA DE MOSTRES
AMB ABOCAMENT LLIURE

MODEL 1

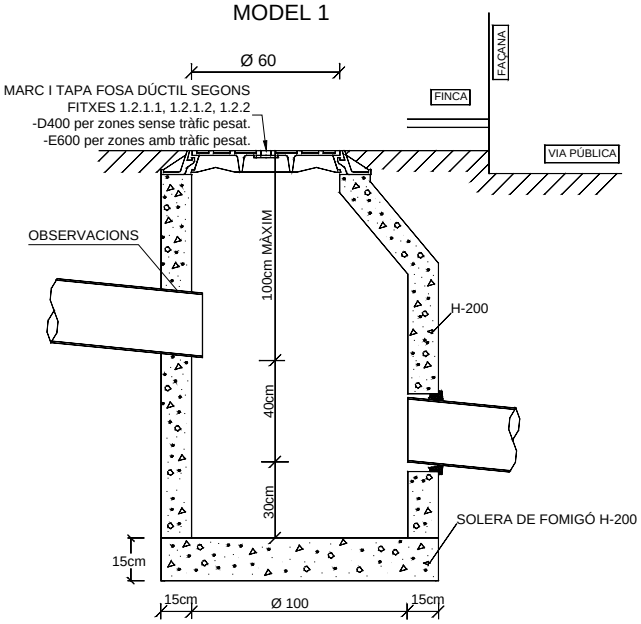

MODEL 2

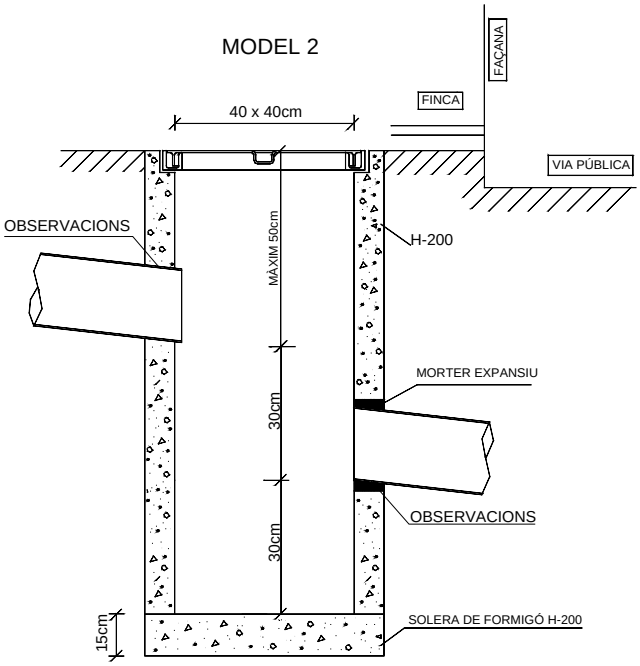

OBSERVACIONS:

En les unions de canonades de Sanejament homologades Norma UNE-EN 1401-1 amb obra de fàbrica o formigó es procedirà de la següent manera:

- En l'extrem de la canonada homologada Norma UNE-EN 1401-1 que s'entrega a l'obra s'impregnarà de cola per canonada homologada i es recobrirà d'àrid silici rentat de granolometría de 1.5 a 3mm.
- Es deixarà eixugar un mínim de 10minuts.
- S'aplicarà el morter de l'obra directament a sobre de la part preparada de la canonada homologada Norma UNE-EN 1401-1.

ARQUETA AMB SEPARADOR DE GRASSES

MODEL 1

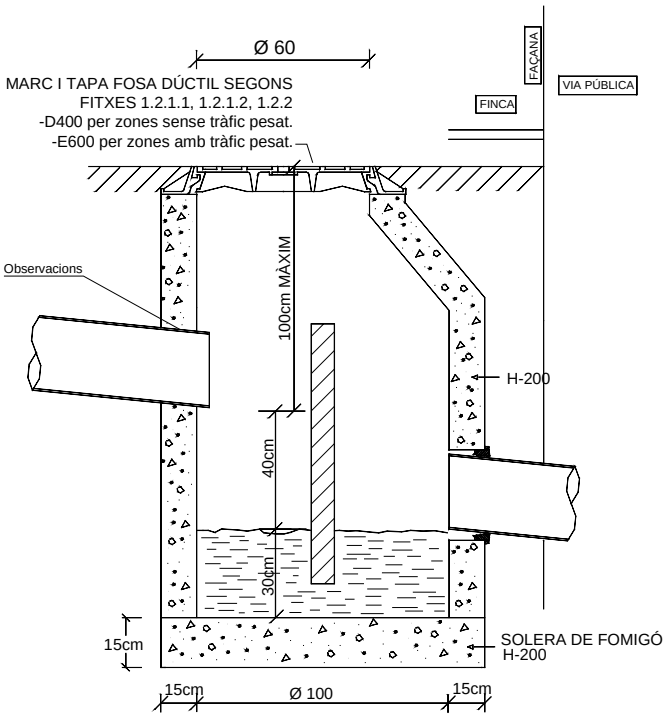

MODEL 2

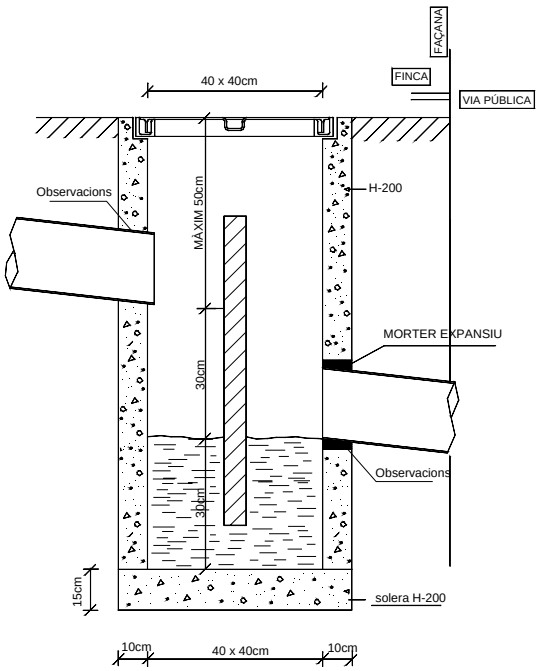

OBSERVACIONS:

En les unions de canonades de Sanejament homologades Norma UNE-EN 1401-1 amb obra de fàbrica o formigó es procedirà de la següent manera:

- En l'extrem de la canonada homologada Norma UNE-EN 1401-1 que s'entrega a l'obra s'impregnarà de cola per canonada homologada i es recobrirà d'àrid silici rentat de granolometría de 1.5 a 3mm.
- Es deixarà eixugar un mínim de 10minuts.
- S'aplicarà el morter de l'obra directament a sobre de la part preparada de la canonada homologada Norma UNE-EN 1401-1.

POU DE REGISTRE PREFABRICAT DE FORMIGÓ ARMAT

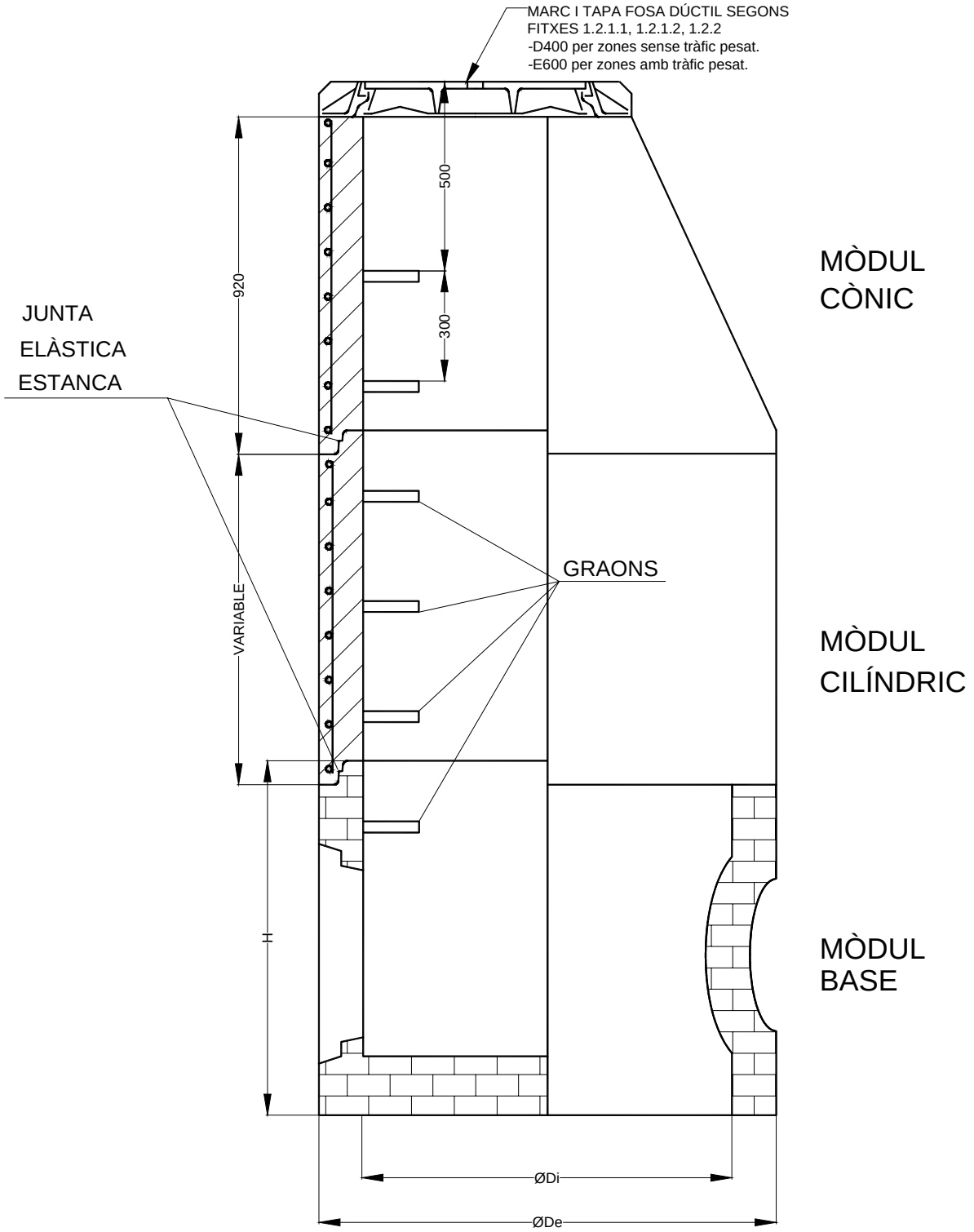

AIGÜES DE GIRONA, SALT I SARRIÀ DE TER, SA
SANEJAMENT

Data		Núm. de fitxa
Març – 2004	*POU DE REGISTRE PREFABRICAT*	*2.2.9*

MÒDUL CÒNIC

SECCIÓ A - A'

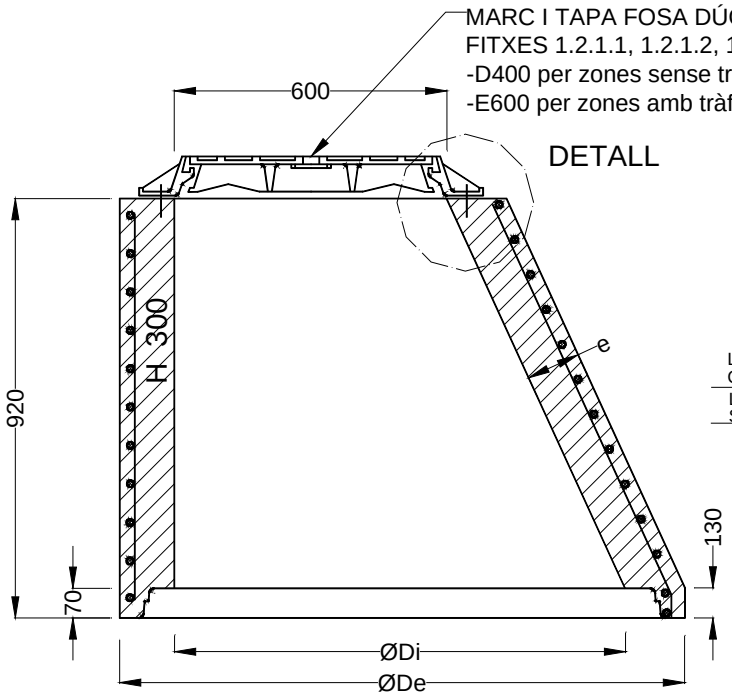

JUNTA ENTRE MÒDULS

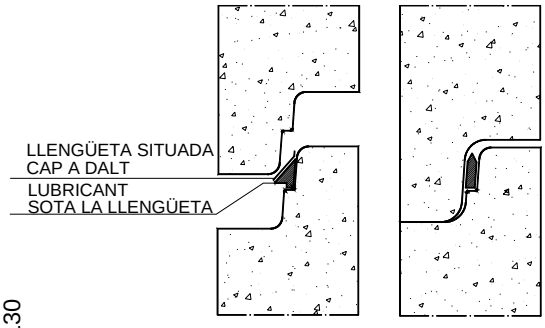

DETALL
D'ANCORATGE

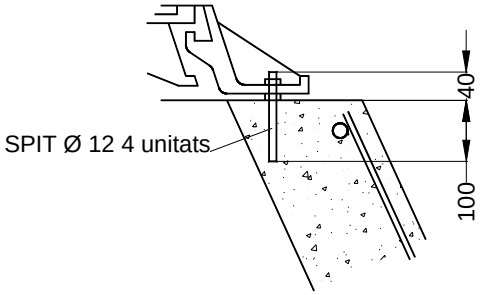

PLANTA

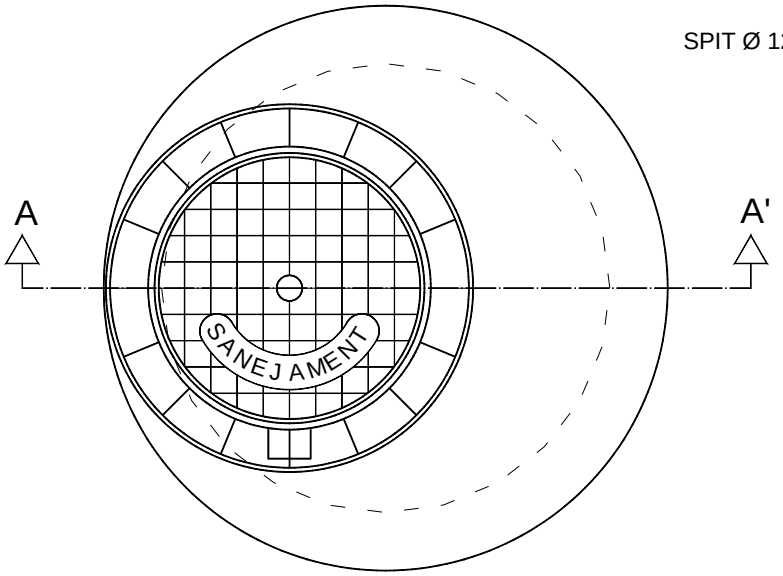

COTES ORIENTATIVES EN mm			
ØDi	1000	1200	1500
ØDe	1240	1520	2100
e	120	160	300

AIGÜES DE GIRONA, SALT I SARRIÀ DE TER, SA
SANEJAMENT

Data		Núm. de fitxa
Març – 2004	*POU DE REGISTRE PREFABRICAT MÒDUL CÒNIC*	*2.2.9.1*

MÒDUL CILÍNDRIC

SECCIÓ A-A'

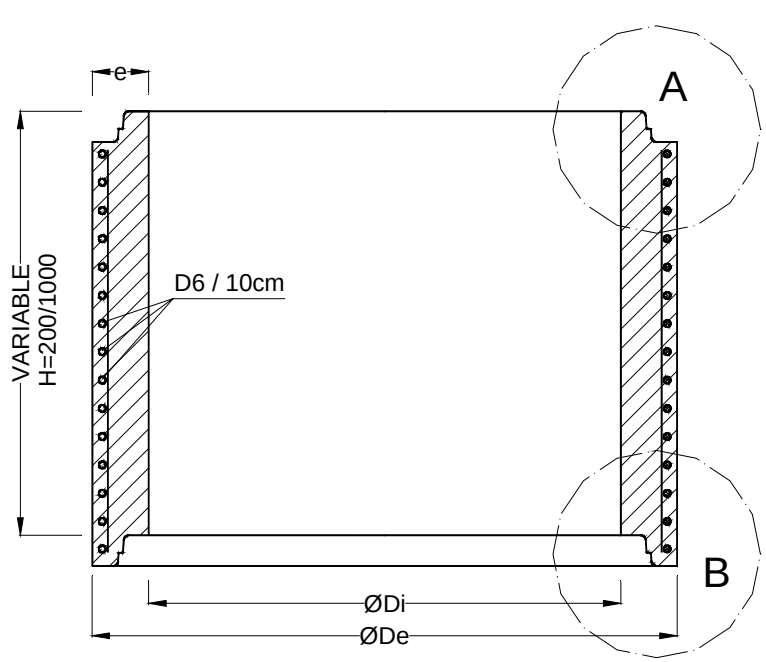

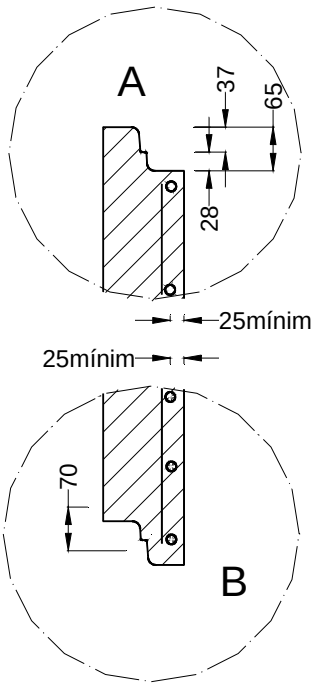

PLANTA

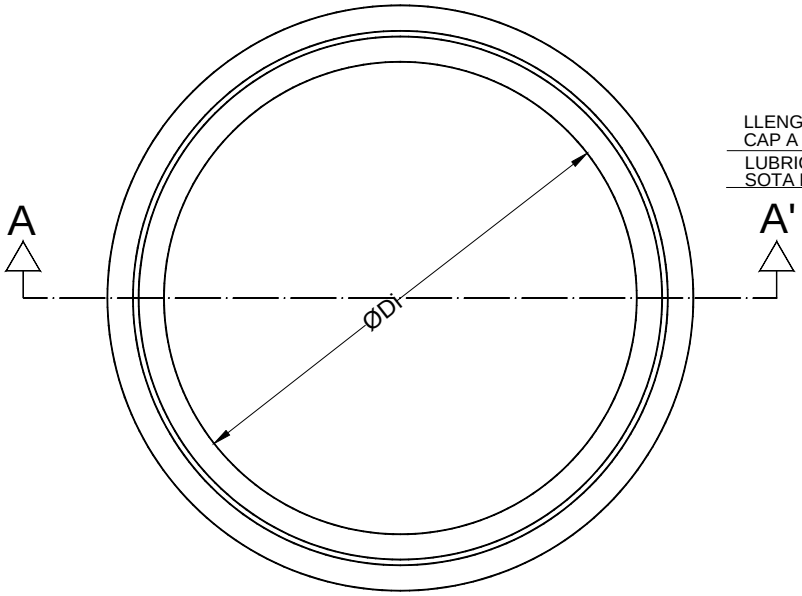

JUNTA ENTRE MÒDULS

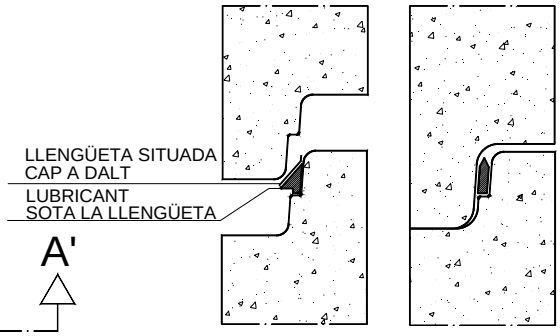

COL·LOCACIÓ A L'EXTREM MASCLE

POSICIÓ FINAL

COTES ORIENTATIVES EN mm			
ØDi	1000	1200	1500
ØDe	1240	1520	2100
e	120	160	300

AIGÜES DE GIRONA, SALT I SARRIÀ DE TER, SA
SANEJAMENT

Data		Núm. de fitxa
Març – 2004	*POU DE REGISTRE PREFABRICAT MÒDUL CILÍNDRIC*	*2.2.9.2*

MÒDUL BASE

SECCIÓ A-A'

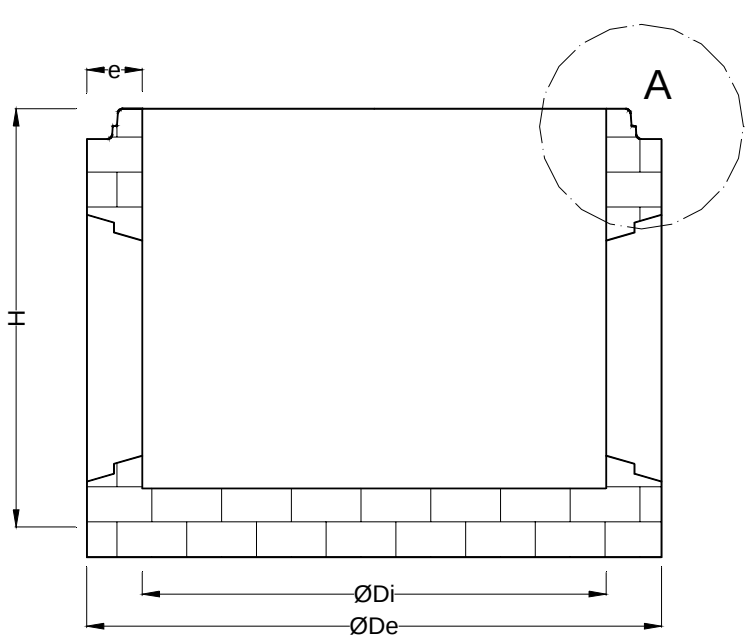

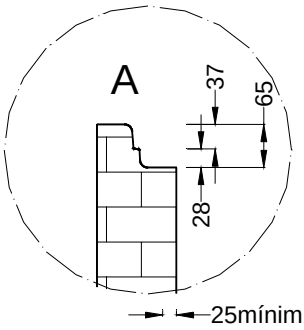

JUNTA ENTRE MÒDULS

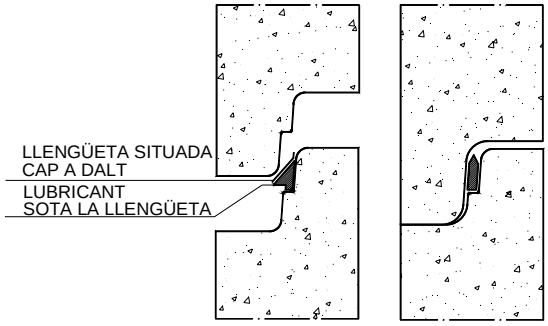

COL·LOCACIÓ A L'EXTREM MASCLE

POSICIÓ FINAL

PLANTA

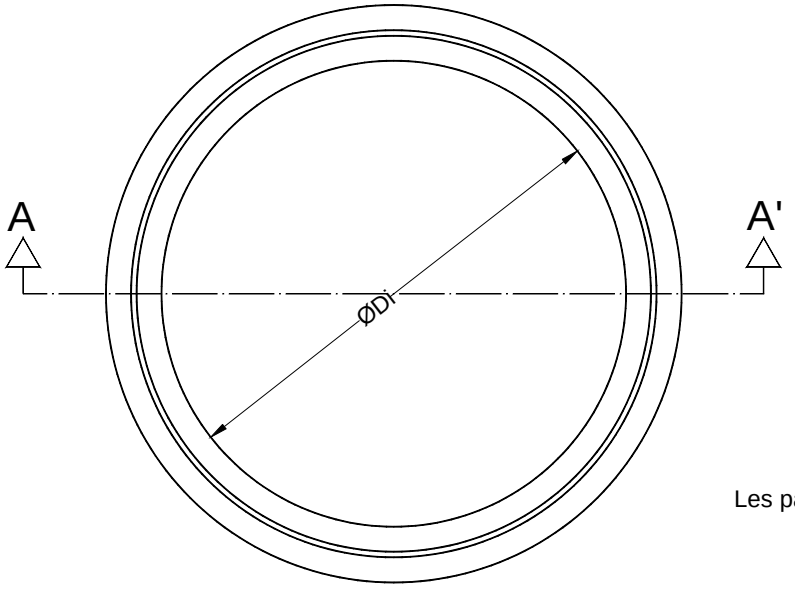

COTES ORIENTATIVES EN mm				
ØDi	1000	1200		1500
ØDe	1240	1520	1600	2100
H	1025	1200	1355	1700
e	120	160	200	300

Les parets de la base s'han de remolinar i lliscar.

AIGÜES DE GIRONA, SALT I SARRIÀ DE TER, SA
SANEJAMENT

Data		Núm. de fitxa
Març – 2004	*POU DE REGISTRE PREFABRICAT MÒDUL BASE*	*2.2.9.3*

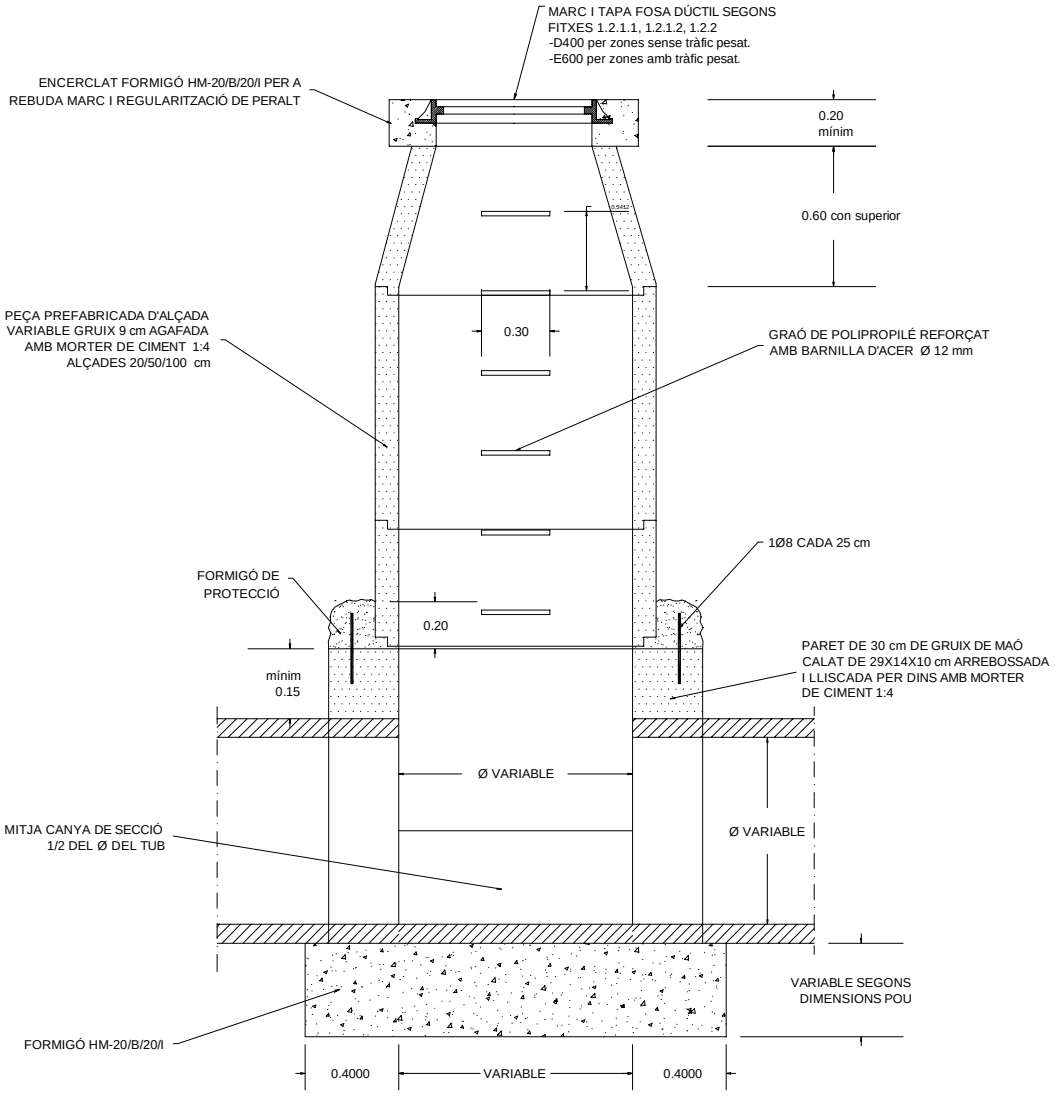

SECCIÓ A-A'

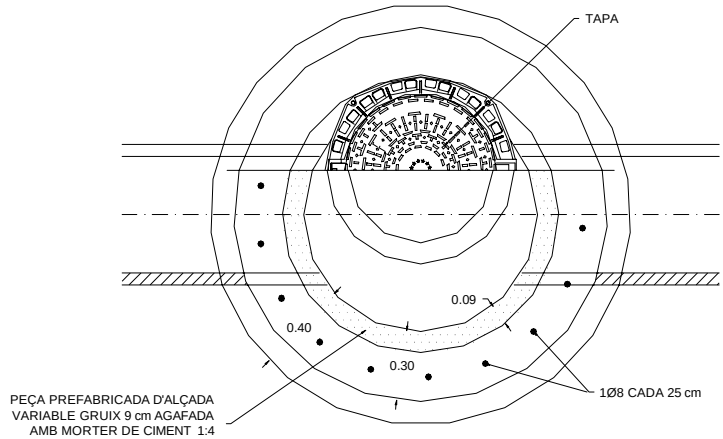

SEMI-PLANTA

AIGÜES DE GIRONA, SALT I SARRIÀ DE TER, SA
SANEJAMENT

Data		Núm. de fitxa
Març – 2004	*POU DE REGISTRE CIRCULAR MIXTE*	*2.2.10*

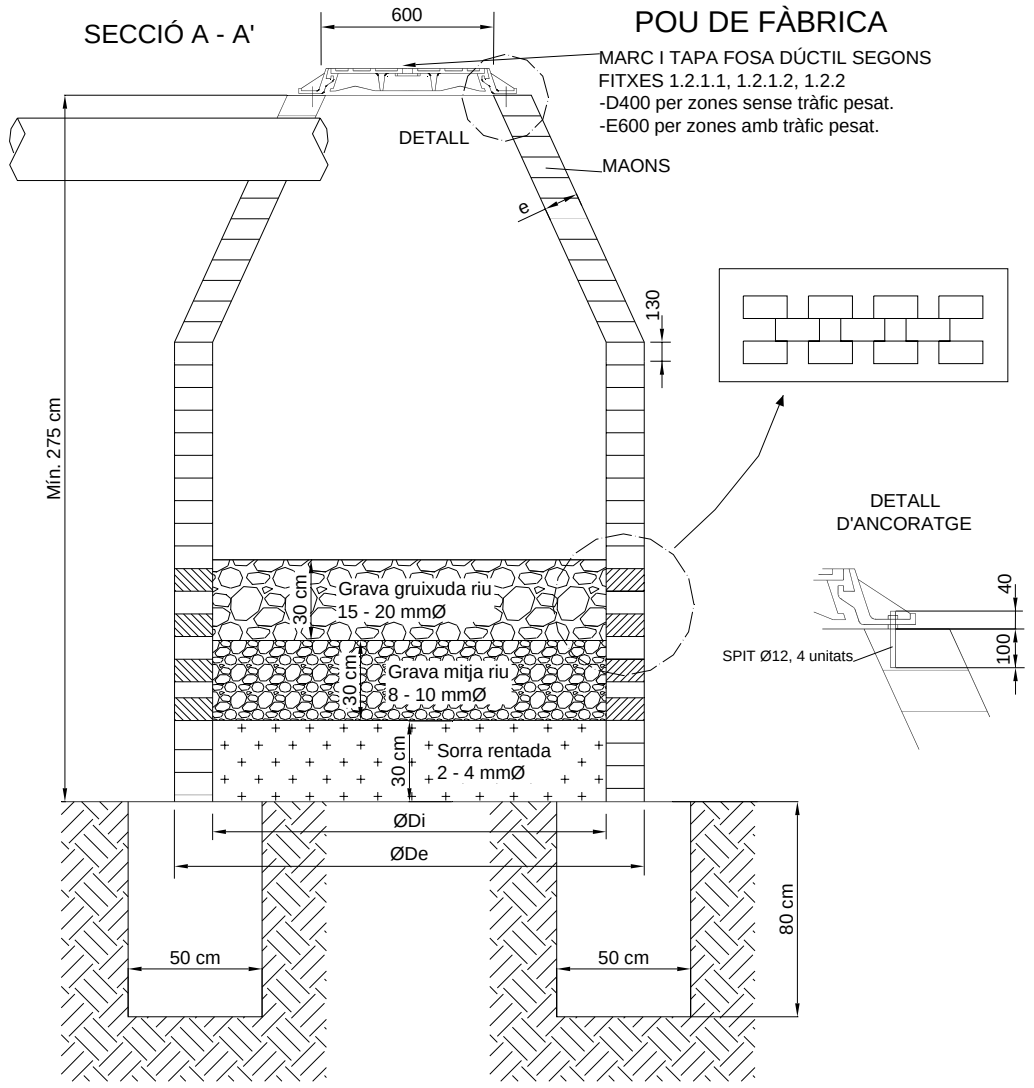

COTES ORIENTATIVES EN mm			
ØDi	1000	1200	1500
ØDe	1240	1520	2100
e	120	160	300

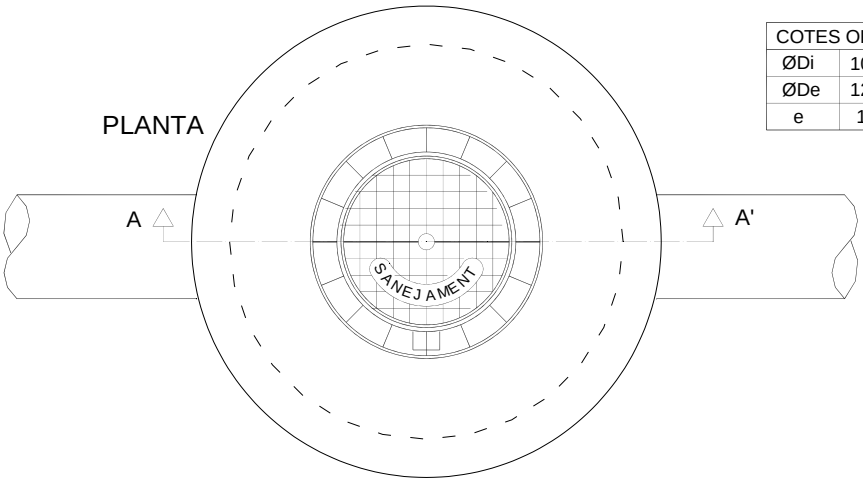

NOTA: En cas de pou de fàbrica. Les parets del pou s'han de remolinar amb morter de calç 1:1:3 i lliscar.
El formigó utilitzat ha de ser HM – 20/B/20/I.
Gruix mínim paret (30 cm).

AIGÜES DE GIRONA, SALT I SARRIÀ DE TER, SA
SANEJAMENT

Data		Núm. de fitxa
Setembre – 2008	*POU FILTRANT*	*2.2.11*

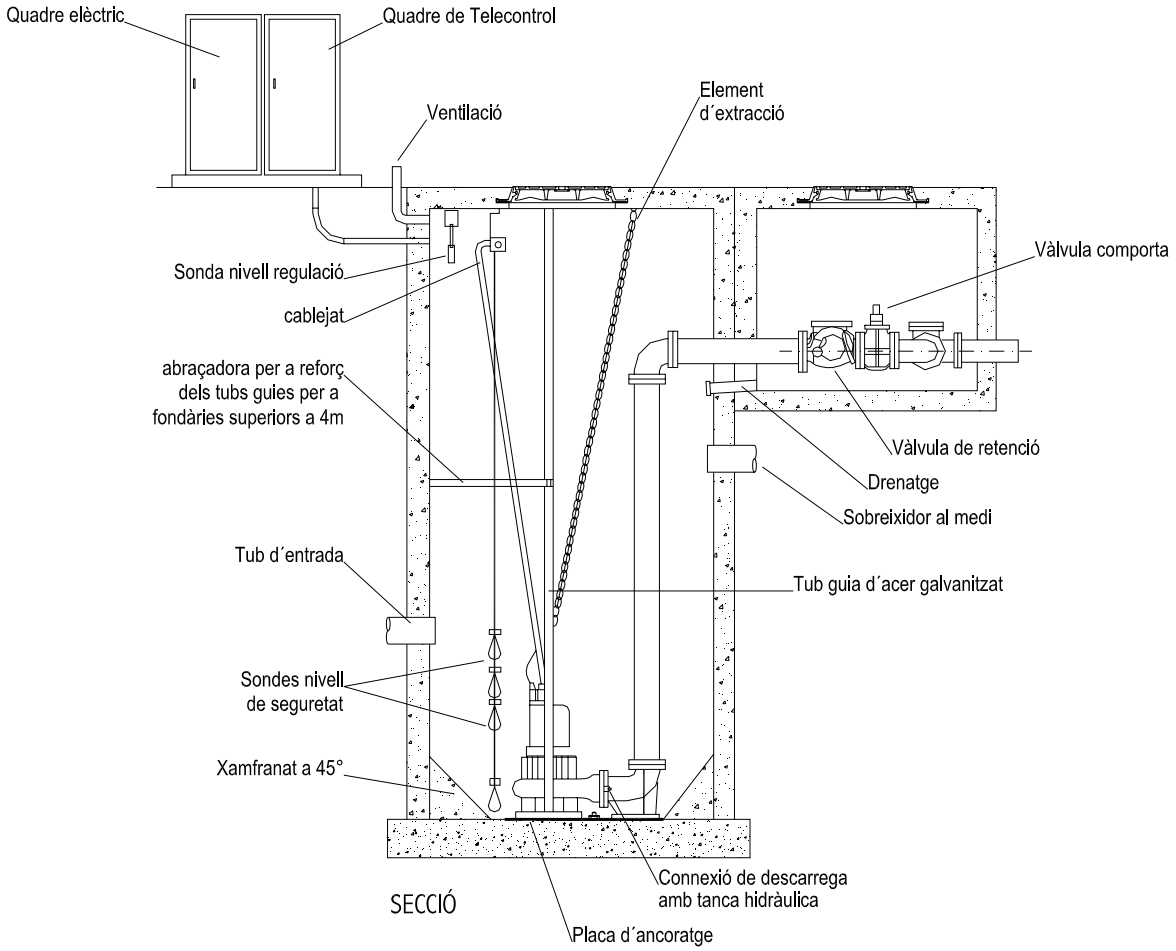

SECCIÓ

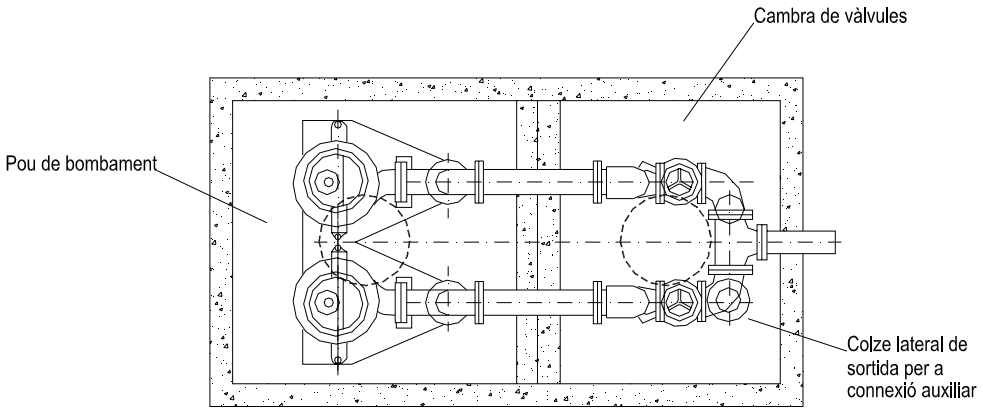

PLANTA

ESTACIÓ DE BOMBAMENT AMB BOMBES SUBMERGIDES

NOTA: Per realitzar l´execució caldrà presentar a la concessionària del manteniment de la xarxa, la justificació del càlcul de cabals i equips instal.lats i així obtenir l´informe favorable.

AIGÜES DE GIRONA, SALT I SARRIÀ DE TER, SA
SANEJAMENT

Data		Núm. de fitxa
Setembre – 2008	*ESTACIÓ DE BOMBAMENT*	*2.2.12*

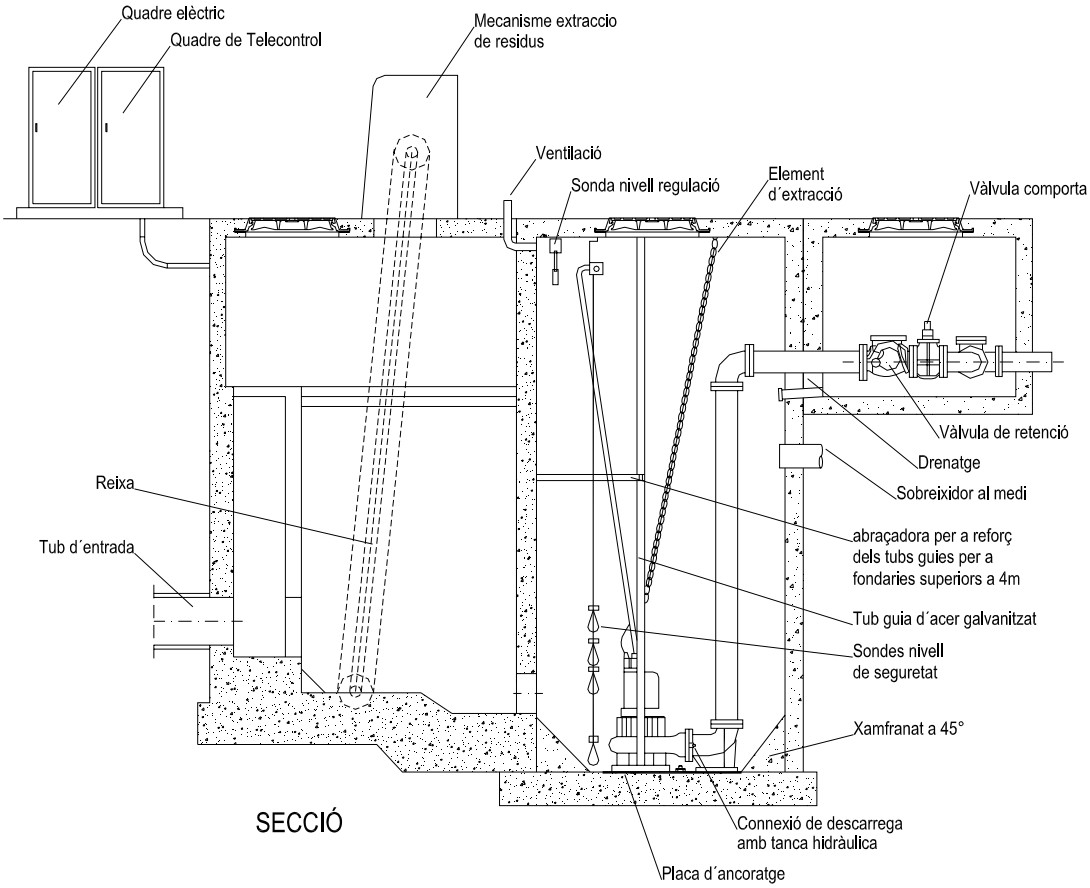

SECCIÓ

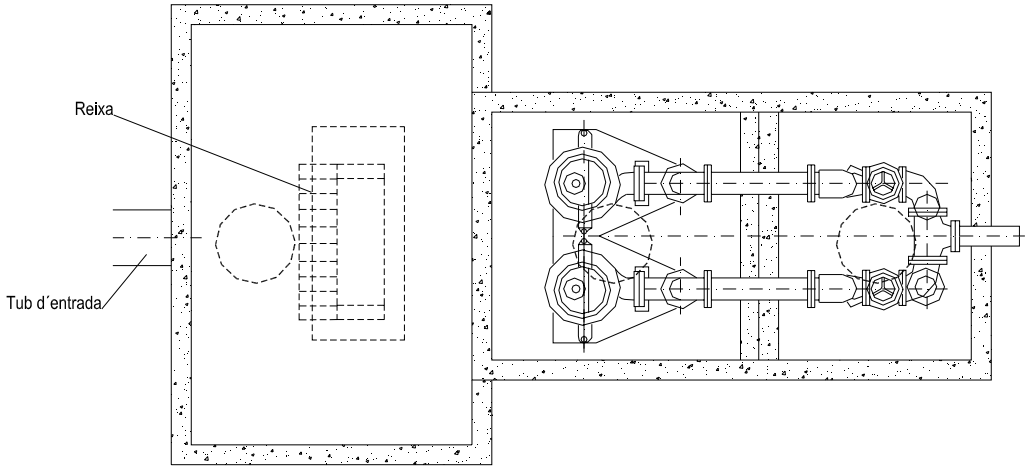

PLANTA

NOTA: Per realitzar l´execució caldrà presentar a la concessionària del manteniment de la xarxa, la justificació del càlcul de cabals i equips instal.lats i així obtenir l´informe favorable.

AIGÜES DE GIRONA, SALT I SARRIÀ DE TER, SA
SANEJAMENT

Data		Núm. de fitxa
Setembre – 2008	*ESTACIÓ DE BOMBAMENT AMB REIXA*	*2.2.13*

ENTRONCAMENT AMB
ARQUETA CEGA

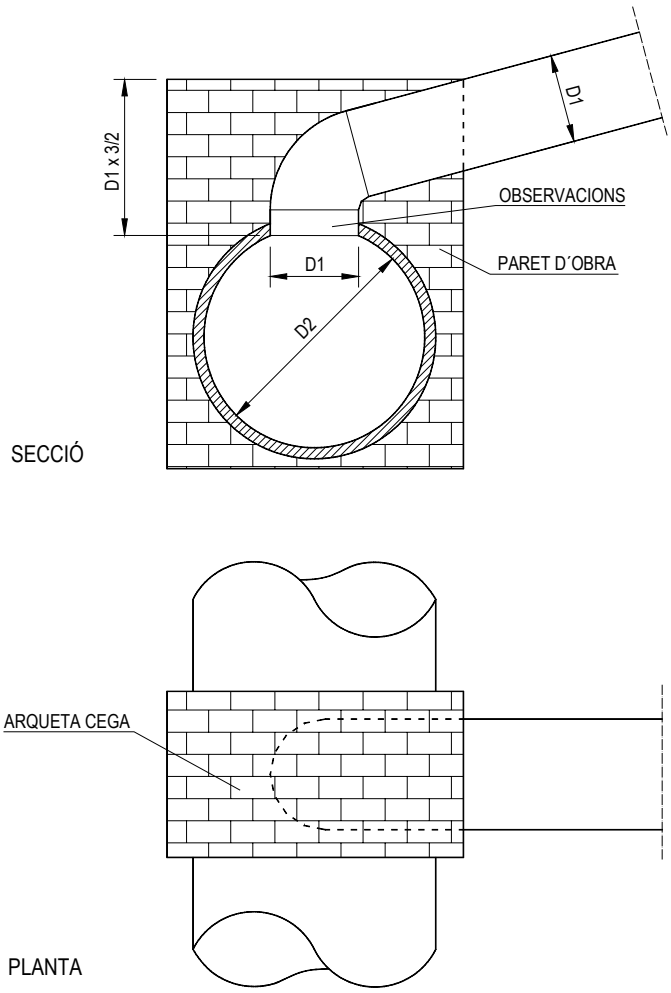

OBSERVACIONS:

En les unions de canonades de Sanejament homologades Norma UNE-EN 1401-1 amb obra de fàbrica o formigó es procedirà de la següent manera:

- En l'extrem de la canonada homologada Norma UNE-EN 1401-1 que s'entrega a l'obra s'impregnarà de cola per canonada homologada i es recobrirà d'àrid silici rentat de granolometría de 1.5 a 3mm.
- Es deixarà eixugar un mínim de 10minuts.
- S'aplicarà el morter de l'obra directament a sobre de la part preparada de la canonada homologada Norma UNE-EN 1401-1.

ENTRONCAMENT A COL.LECTOR MITJANÇANT

PEÇA ESPECIAL EN PINÇA

Canonada col.lector : PVC color teula
Canonada connexió : PVC color teula
Trepant col.lector : mitjançant broca de gran diàmetre
Peça entroncament : PVC color teula, encolada al col.lector
Unió a connexió : junta elàstica

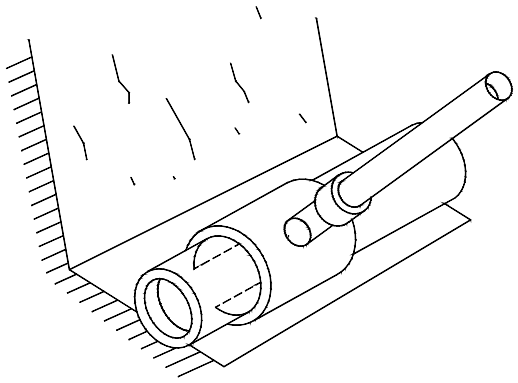

ENTRONCAMENT A COL.LECTOR MITJANÇANT

PEÇA ESPECIAL EN " T "

Canonada col.lector : PVC color teula
Canonada connexió : PVC color teula
Te d ' unió : PVC color teula
Unions : junta elàstica

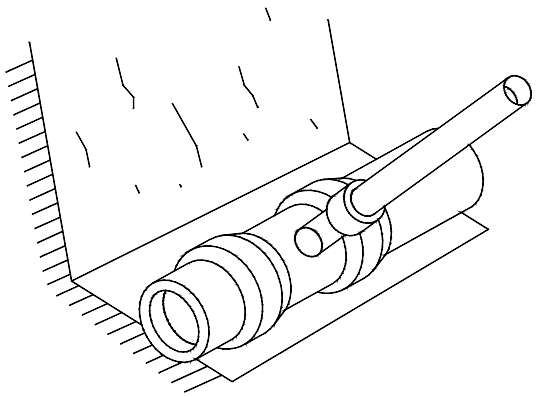

AIGÜES DE GIRONA, SALT I SARRIÀ DE TER, SA
SANEJAMENT

Data		Núm. de fitxa
Març – 2004	*ENTRONCAMENT AMB PEÇA ESPECIAL*	*2.3.2*

COL.LECTORS. PROVES D ' ESTANQUEÏTAT

PROVES : Amb aigua, segons la present normativa.
DIÀMETRE MÀXIM A ASSAJAR : 1400 mm
NETEJA : Tram a assajar i sobre zona de suport dels obturadors
SEGURETAT : En el moment de l' assaig no hi haurà cap persona en els pous de registre on s' han col.locat els obturadors

PROVA : TRAM DE CANONADA ENTRE POUS

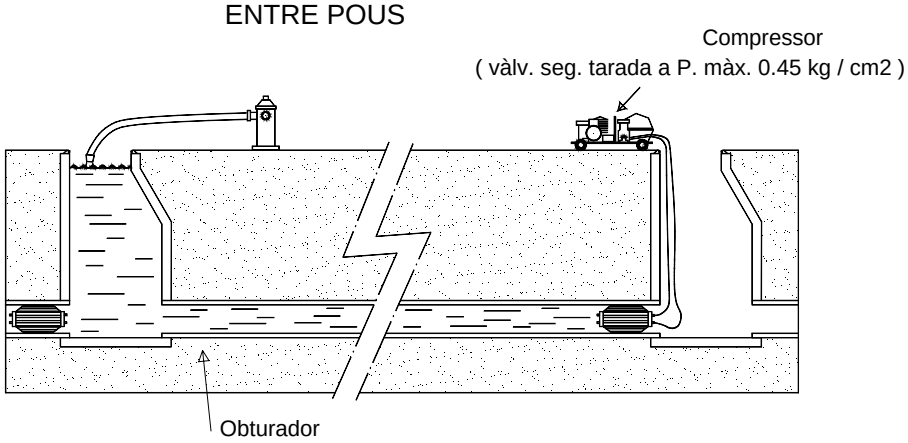

PROVA : TRAM DE CANONADA POU EXTREM LLIURE

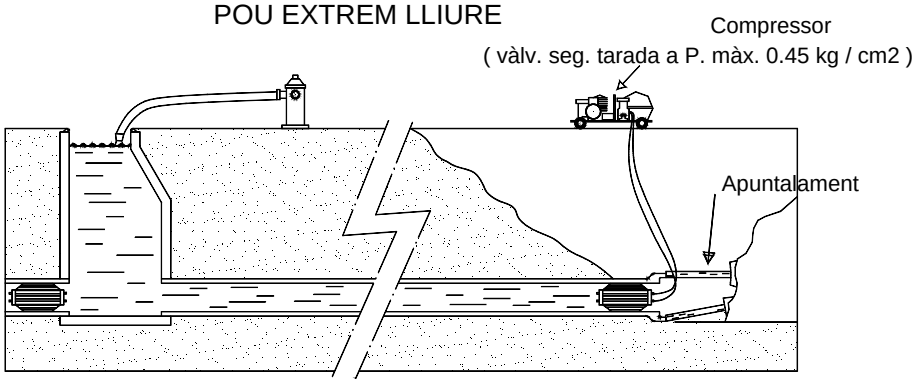

PROVA DE POU DE REGISTRE

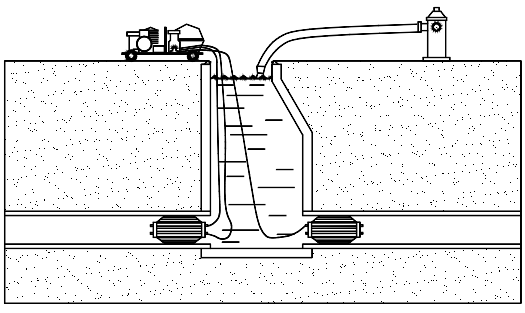

AIGÜES DE GIRONA, SALT I SARRIÀ DE TER, SA
SANEJAMENT

Data		Núm. de fitxa
Març – 2004	*COL·LECTORS. PROVES D'ESTANQUEÏTAT AMB AIGUA*	*2.4*

SÒL PER A CANONADES DE FORMIGÓ

PROVA : Amb aire, segons la present normativa

DIÀMETRE MÀXIM A ASSAJAR : 800 mm (Per Ø superiors es provarà a cada junta)

NETEJA : Tram a assajar i sobretot zona de suport dels obturadors

SEGURETAT : En el moment de l' assaig no hi haurà cap persona en els pous de registre on s' han col.locat els obturadors.

PROVA : TRAM DE CANONADA ENTRE POUS

Compressor

(vàlv. seg. tarada a P. MÀX.. 0.45 kg/cm2)

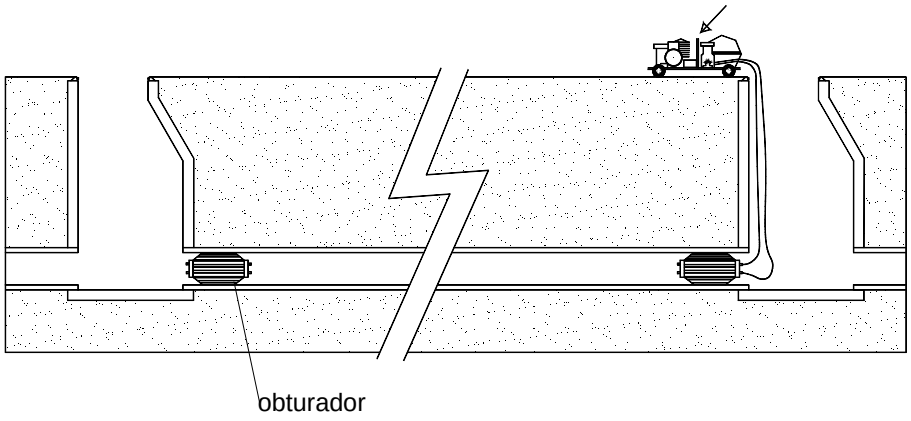

PROVA : TRAM DE CANONADA POU EXTREM LLIURE

Compressor

(vàlv. seg. tarada a P. MÀX.. 0.45 kg/cm2)

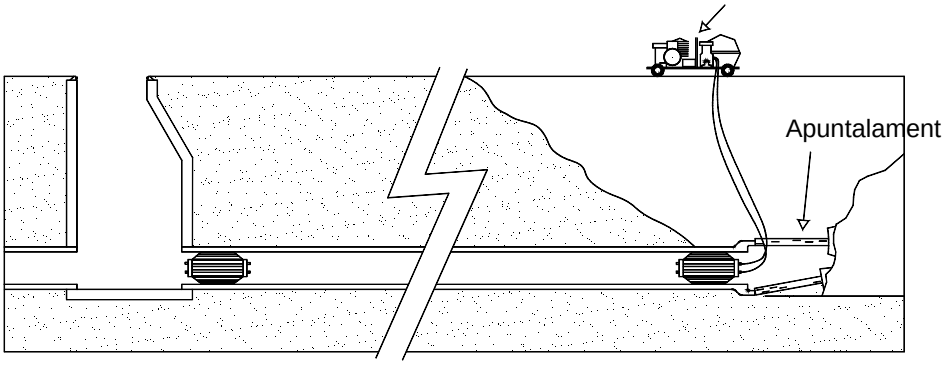



AMPLADA = 30cm
ROTLLO = 200cm

PER SENYALITZACIÓ DE XARXES DE CLAVEGUERAM I PLUVIALS

AIGÜES DE GIRONA, SALT I SARRIÀ DE TER, SA
SANEJAMENT

Data		Núm. de fitxa
Març – 2004	*MALLA DE SENYALITZACIÓ DE CANONADA*	*2.4.2*